# カクハンキ

ADL

ADW-3

ADL-LR

**ワイヤー撹拌機用 T型ジョイント**

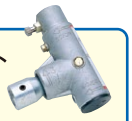

●T型ジョイント ●スパナ1個
●シャフトスリーブ
(16.5、18、19、20)各1個
●六角棒レンチ
(4㎜、3㎜)各1個

希望小売価格(税抜)
**16,000円**

| | ワイヤー撹拌機・左回転 | | ワイヤー撹拌機・右回転 | | ワイヤー撹拌機・両回転 | ワイヤー撹拌機・両回転対応型 ワンタッチ接続方式 | |
|---|---|---|---|---|---|---|---|
| 型式 | ADL-3L | ADL-4L | ADL-3R | ADL-4R | ADW-3 | ADL-3LR(Lベース) | ADL-4LR(Lベース) |
| 質量(kg) | 5.5 | 6.3 | 5.5 | 6.3 | 5.5 | 6.6 | 7.4 |
| 長さ(m) | 3 | 4 | 3 | 4 | 3 | 3 | 4 |
| 使用最高回転数(rpm) | 1,400 | 1,400 | 1,400 | 1,400 | 1,800 | 1,400 | 1,400 |
| 撹拌能力(ℓ) | 2,000 | 2,000 | 2,000 | 2,000 | 1,500 | 2,000 | 2,000 |
| 希望小売価格(税抜) | **32,000円** | **34,000円** | **32,000円** | **34,000円** | **36,000円** | **38,000円** | **41,000円** |

ジェットカクハンキ(ホース付)

新ジェットカクハンキ

写真は実際に動噴セットした物です。商品に動噴などは含まれません。

| 型式 | ジェットカクハンキ(ホース付) | 新ジェットカクハンキ |
|---|---|---|
| 撹拌能力(ℓ) | 300 | 500 |
| 吐出量(ℓ)<br>(2.0MPa時) | 3 | 4 |
| 希望小売価格(税抜) | **13,000円** | **2,800円** |

# ホース巻取機

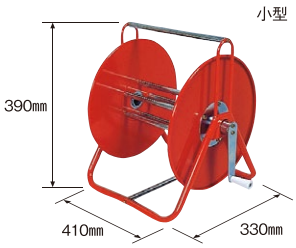


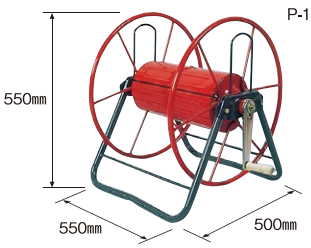


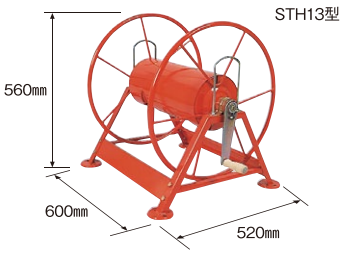


| 型式 | 小型〈板付〉 | 小型 | P-1 8.5型 | STH8.5型 | STH13型 |
|---|---|---|---|---|---|
| 適用ホース(㎜×m) | φ8.5×20 | φ8.5×50 | φ8.5×150 | φ8.5×150 | φ13×100 |
| ホース取り口 | G1/4 | G1/4 | G1/4 | G1/4 | G1/2 |
| 希望小売価格(税抜) | **オープン価格** | **8,700円** | **10,800円** | **10,800円** | **16,800円** |

アルミホース巻取機
ALM-1B

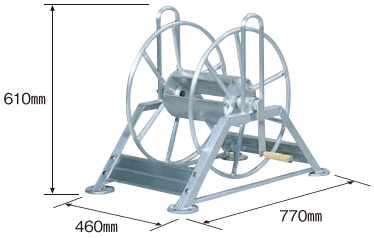


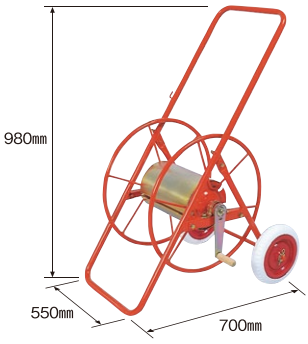


灌水ホース巻取機
ATH-1

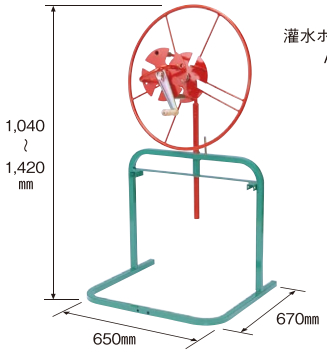


| 型式 | ALM-1B | 車輪付 | ATH-1 |
|---|---|---|---|
| 適用ホース(㎜×m) | φ8.5×150 | φ8.5×150 | φ20～50×50 |
| ホース取り口 | G1/4 | G1/4 | — |
| 希望小売価格(税抜) | **16,000円** | **15,000円** | **17,500円** |