管理番号
ASP0515

構　成

印刷日：2019/09/04

バッテリ動力噴霧機
BP-10Li-DX

543-113-分解図-1/2

版数：1.1

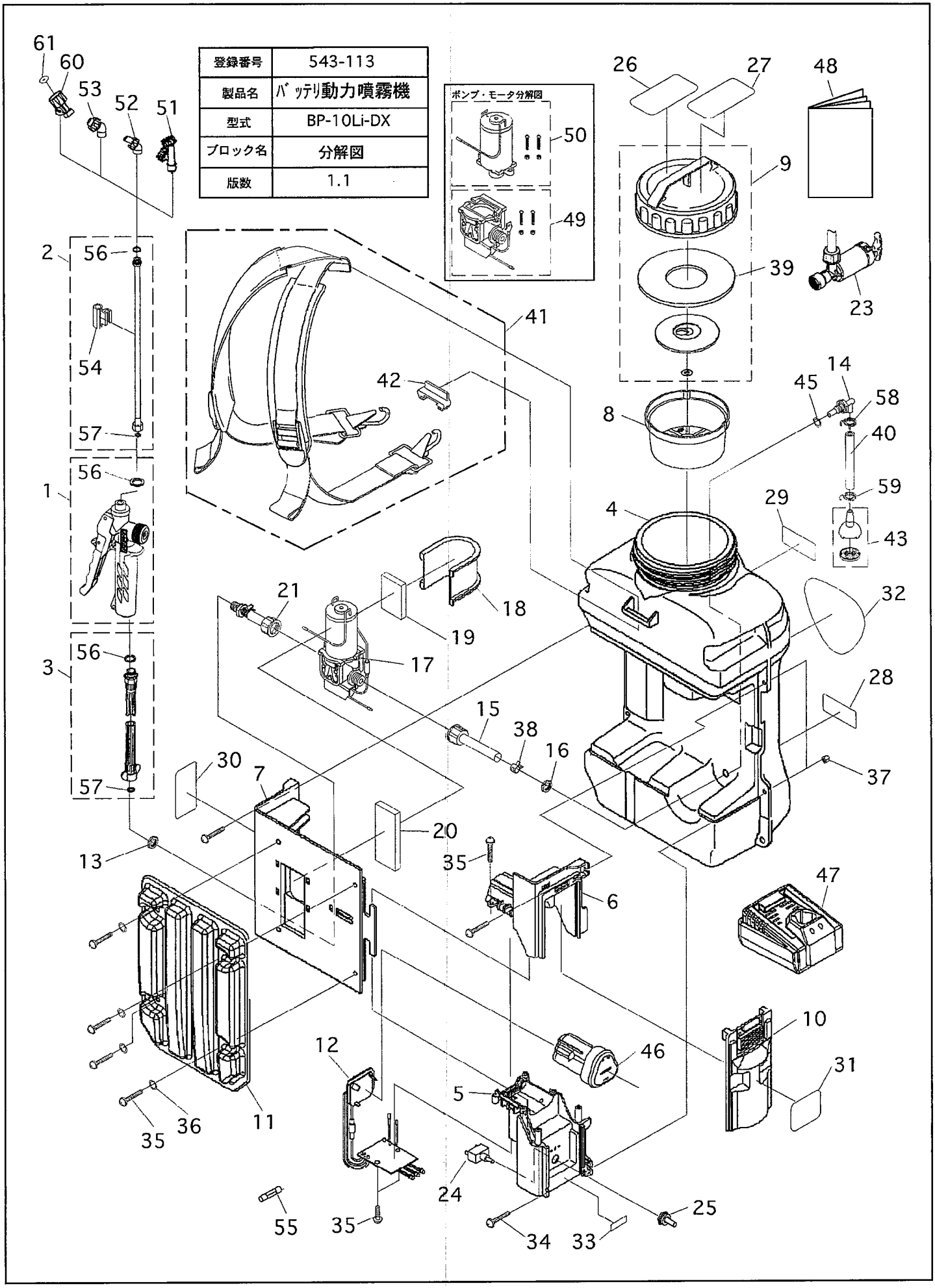

管理番号
ASP0515

部品リスト

印刷日： 2019/09/04

バッテリ動力噴霧機
BP-10Li-DX

543-113-分解図-1/2　　版数：1.1

記号	部品コード	部品名称/その他	使用数	代替ｺｰﾄﾞ	備考	区分
1	450052760	レバーコック　ＬＣ－２０	1		19.07中止	
1	450120650	レバーコック　ＬＣ－３５	1		19.07実施	
2	450119190	ステン継ノズルパイプ G1/4 8*600角袋ﾅｯﾄ	1			
3	450113760	吐出ホース6*1B*1200（黒）	1			
4	100023310	薬液タンク BP-10Li-DX	1			
5	100023440	サイドパネル下　赤	1			
6	100023540	サイドパネル上　赤	1			
7	100023640	背面パネル　赤	1			
8	300154610	ストレーナ計量カップ付き	1			
9	450117970	タンクキャップ一式　赤	1			
10	300215210	シャッタ	1			
11	300215410	背当てマット	1			
12	300216710	メインハーネス	1			
13	400957720	ロックナットG1/4	1			
14	400978110	吸水エルボ	1			
15	400979720	吸水ホース　L=120	1			
16	400980410	ロックナット　M10*1.5	1			
17	400980620	ポンプ・モータASSY　(BP-10LI)	1			
18	400993010	モータブラケット	1			
19	400995810	防振スポンジ　40*30*10	1			
20	400995910	防振スポンジ　80*30*10	1			
21	894001370	吐出口ASSY	1			
23	450116020	吸引機　G1/4	1			
24	520001050	トグルスイッチ	1			
25	520001060	防水カバー	1			
26	689079500	注意ラベル１	1			
27	689079510	注意ラベル２	1			
28	692006190	園JOYシリーズラベル　赤	1			
29	692006360	ECOLICAラベル　赤	1			
30	689097830	危険・警告・注意ラベル	1			

管理番号
ASP0515

部品リスト

印刷日：2019/09/04

バッテリ動力噴霧機
BP-10Li-DX

543-113-分解図-2/2　　版数：1.1

記号	部品コード	部品名称/その他	使用数	代替ｺｰﾄﾞ	備考	区分
31	689098430	バッテリ残容量ラベル	1			
32	692006350	ネームラベル	1			
33	689098450	スイッチラベル	1			
34	705030540	十字穴付トラスネジ　M5*12	4			
35	712030440	十字穴付タッピンネジ　4*20	12			
36	720030410	平座金	4			
37	765021050	６角袋ナット　Ｍ５	4			
38	792042160	クレセントクランプ　φ12	1			
39	800031990	フタパッキン	1			
40	833006240	吸水ホース　L=75	1			
41	450112520	背負バンド/バンドクリップセット	1			
42	400885510	バンドクリップ	1			
43	452015810	吸水ストレーナー式	1			
45	970010010	○リング　P-10	1			
46	450115840	リチウムイオンバッテリ10.8V　M:5120	1			
47	884089970	充電器　M:5307.2	1			
48	680022260	取扱説明書	1			
49	894001390	ポンプASSY（固定ネジ付）	1			
50	894001360	モータASSY（固定ネジ付）	1			
51	450062640	樹脂縦型2頭口CPW-21.0　G1/4	1	450021820		
52	450016960	スーパー２５人力用１頭口　G1/4	1	452008850		
53	450050010	除草剤噴口W型　G1/4	1	450039820		
54	400893120	ノズルホルダ	1			
55	510009210	ヒューズ　２A　(MF-2)	1			
56	800001420	ビニールＰＫ　15.5*11.5*1.5	3			
57	800001320	ビニールＰＫ　11.0*7.0*1.5	2			
58	401005310	ホースクランプ　φ11.5	1			
59	401005410	ホースクランプ　φ13.5	1			
60	450117990	樹脂ﾆｭｰ自在1頭口	1			
61	401015010	樹脂ﾆｭｰ自在1頭口 噴板φ1.3	1			