管理番号
ASP0297

構　成

印刷日： 2016/02/23

部品　ワイヤカクハンキ　ADL型
ADL-3L/3R、ADL-4L/4R

231-002-ADL-3R分解図-1/1　　版数：1.1

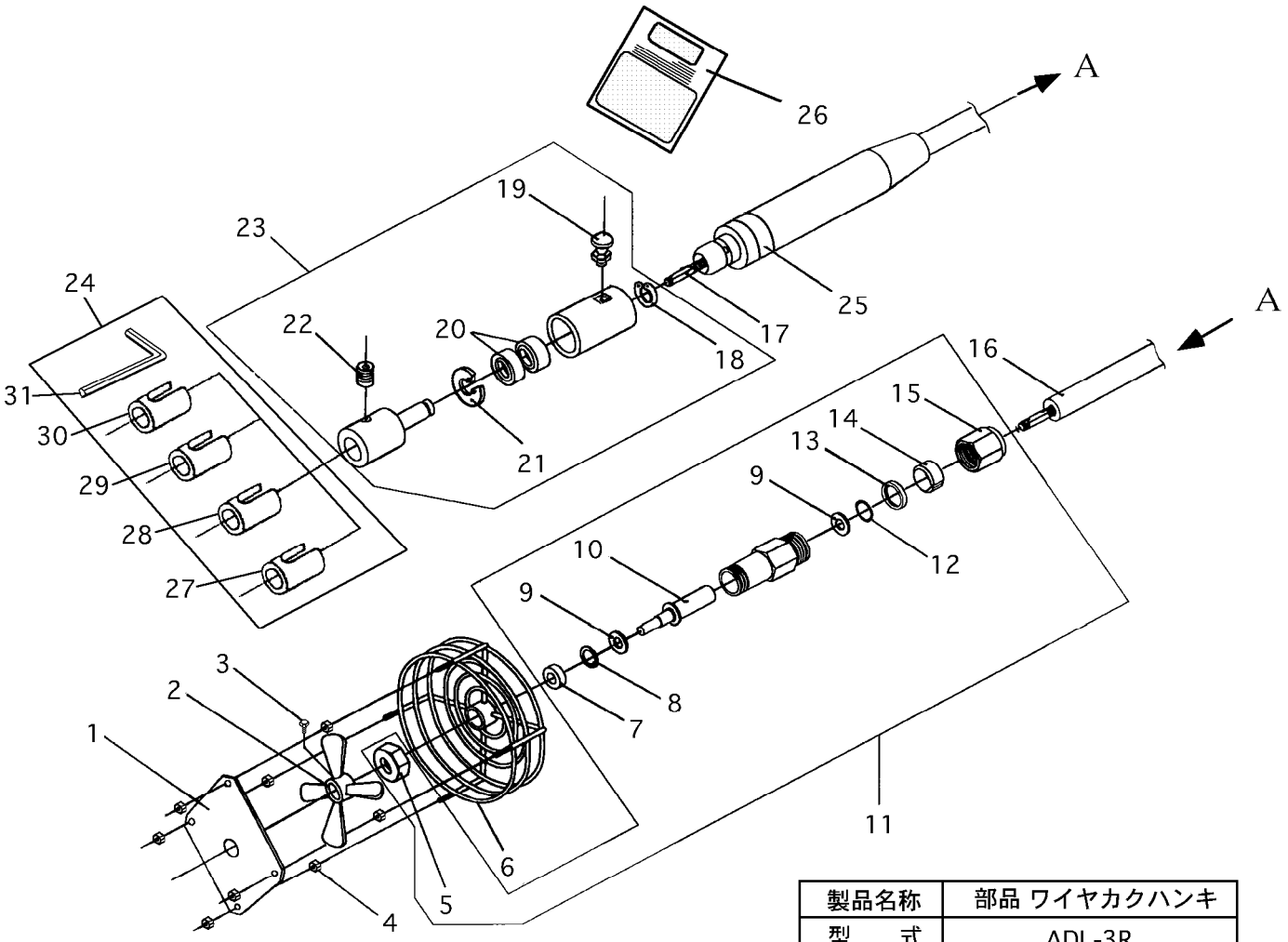

製品名称	部品 ワイヤカクハンキ
型　　式	ADL-3R
登録番号	231-002
版　　数	1.1

管理番号
ASP0297

部品リスト

印刷日 : 2016/02/23

部品　ワイヤカクハンキ　ADL型
ADL-3L/3R、ADL-4L/4R　　231-002-ADL-3R分解図-1/1　　版数 : 1.1

記号	部品コード	部品名称/その他	使用数	代替ｺｰﾄﾞ	備考
1	400446110	カゴ底板	1		
2	450044670	プロペラ右回転低速用	1		
3	716030600	6角ボルト M6*10	1		
4	761030080	6角ナット M8	8		
5	400428310	袋ナット	1		
6	450044570	カゴ	1		
7	781001070	オイルシール	1		
8	737040200	穴用Ｃ型止め輪 R-20	1		
9	400445410	ワッシャ 19.5*10.5*2.0	2		
10	450044460	プロペラシャフト	1		
11	450044490	ワイヤカクハンキ ヘッドケースAssy	1		軸受ﾒﾀﾙ付
12	970020010	Ｏリング 1A-P-20	1	452013840	
13	400445310	シールリングφ20	1		
14	400445210	ホース止めリング	1		
15	400445110	ナット　φ20	1		
16	450044370	フレキシブルチューブAssy 3M	1		
17	741008130	フレキシブルシャフト 3M 右回転 7.8*2970	1	450021150	
18	736040150	軸用Ｃ型止め輪 S-15	1		
19	450102050	ツマミAssy	1		
20	780007020	ラジアルボールベアリング	2		
21	737040320	穴用Ｃ型止め輪 R-32	1		
22	713040810	ホーロー　クボミ先 M8*12	1		
23	450044380	エンジンジョイント ワイヤカクハンキ ADL型	1	450102060	
24	450093750	ワイヤカクハンキ パーツ(ｼｬﾌﾄｽﾘｰﾌﾞｾｯﾄ)	1	452012610	6角ﾚﾝﾁ付
25	689077810	右回転型 警告ラベル	1		
26	680005000	取扱説明書	1		
27	400240820	カクハンキシャフトスリーブ16.5M/M	1	452011160	12.04実施
28	400240830	カクハンキシャフトスリーブ18M/M	1		12.04実施
29	400240840	カクハンキシャフトスリーブ19M/M	1		12.04実施
30	400240850	カクハンキシャフトスリーブ20M/M	1	452011170	12.04実施
31	724040040	６角レンチ	1		12.04実施