# パーツリスト

## 製品名　小型高圧エンジン動力噴霧機

型　式　EP-91SS

仕向先　株式会社　麻場

| | ブロック名 | 頁 | 版数 |
|---|---|---|---|
| 1. | ポンプ部 | 1/1 | 1.0 |
| 2. | ベース・エンジン部 | 1/1 | 1.1 |
| 3. | 付属品 | 1/1 | 1.0 |
| 4. | | | |
| 5. | | | |
| 6. | | | |
| 7. | | | |

| 型式分類 | 製品コード | 備考 |
|---|---|---|
| EP-91SS | 450112710 | 廃盤予定 |
| | | |
| | | |
| | | |
| | | |
| | | |

| サービスセンター発行 | |
|---|---|
| 登録番号 | 542-127 |

| | 登録年月日 |
|---|---|
| 初版 | 2010.05.17 |
| 2 | |
| 3 | |
| 4 | |
| 5 | |

管理番号
ASP0365

# 構　成

印刷日：2019/12/27

小型高圧エンジン動力噴霧機
EP-91SS

542-127-ポンプ部-1/1

版数：1.0

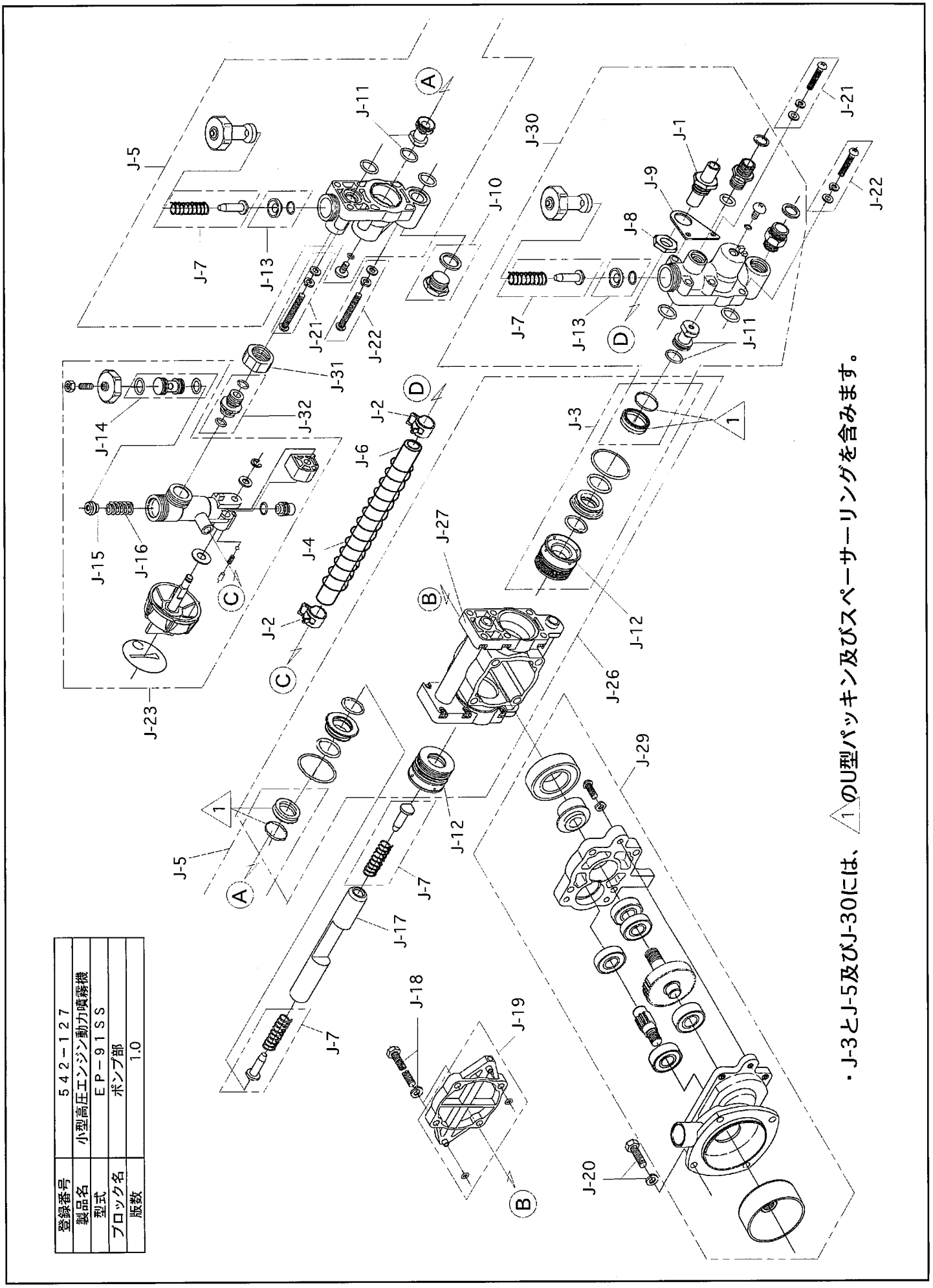


・J-3とJ-5及びJ-30には、1のU型パッキン及びスペーサーリングを含みます。

管理番号
ASP0365

# 部品リスト

印刷日： 2019/12/27

小型高圧エンジン動力噴霧機
EP-91SS

542-127-ポンプ部-1/1　　版数：1.0

| 記号 | 部品コード | 部品名称/その他 | 使用数 | 代替ｺｰﾄﾞ | 備考 | 区分 |
|---|---|---|---|---|---|---|
| J-1 | 400827310 | 余水ホースジョイント | 1 | | | |
| J-2 | 792042150 | クレセントクランプ | 2 | | | |
| J-3 | 450073060 | パッキンセット（１台分） | 1 | | | |
| | | パッキンセット１台分　明細 | 1 | | | |
| | | シールケースＡＳＳＹ | 2 | | | |
| | | Ｕパッキン | 2 | | | |
| | | スペーサーリング | 2 | | | |
| | | シール抑え | 2 | | | |
| | | ＯリングＳ－35 | 2 | | | |
| J-4 | 400799810 | ホースガイドバネ | 1 | | | |
| J-5 | 450103060 | 弁室部ＡＳＳＹ（調圧弁側） | 1 | 452013130 | | |
| J-6 | 824010060 | テトロンブレードホース | 1 | | | |
| J-7 | 450074920 | 吸入、吐出弁セット（１台分） | 1 | | | |
| J-8 | 400662610 | ナットM15 P1.25 | 1 | | | |
| J-9 | 400827210 | 余水ホースジョイント板 | 1 | | | |
| J-10 | 450084940 | 吸水口プラグＡＳＳＹ | 1 | | | |
| J-11 | 450073100 | 吸入弁シートセット（１台分） | 1 | | | |
| J-12 | 450071960 | シールケースＡＳＳＹ | 2 | | | |
| J-13 | 450073110 | 吐出弁シートセット（１台分） | 1 | | | |
| J-14 | 450075060 | 弁座セット(ｷｯﾄ) | 1 | | | |
| J-15 | 400484430 | 調圧弁、弁 | 1 | | | |
| J-16 | 400485410 | 調圧弁バネ | 1 | | | |
| J-17 | 400806410 | プランジャ | 1 | | | |
| J-18 | 727042640 | 座金付６角ボルトＳＷＨＷ付　M6*75 | 4 | | | |
| J-19 | 450075160 | クランクカバー（Oﾘﾝｸﾞ付） | 1 | | | |
| J-20 | 699042630 | 座金十字穴付六角ボルト　M6*16 | 4 | | | |
| J-21 | 450110440 | ビス一式M5*38 SW/HW付 | 2 | | | |
| J-22 | 450110430 | ビス一式 M5*25 SW/HW付 | 2 | | | |
| J-23 | 450079070 | 調圧弁ＡＳＳＹ | 1 | | | |
| J-26 | 450103090 | ポンプ本体／パッキン(ｷｯﾄ) | 1 | | | |
| J-27 | 450075510 | ポンプ本体 | 1 | | | |
| J-29 | 450067930 | 減速部ＡＳＳＹ | 1 | | | |
| J-30 | 450113170 | 弁室部ＡＳＳＹ（吐出側） | 1 | | | |
| J-31 | 400713810 | ロックナット | 1 | | | |
| J-32 | 450073810 | 調圧弁ジョイント/OリングAssy | 1 | | | |
| | 450046360 | ポンプ部完成 | 1 | | | |
| エンジン | 887031050 | 2ｻｲｸﾙｴﾝｼﾞﾝ新ﾀﾞｲﾜ ｿﾌﾄｽﾀｰﾄ/S231SP/AS-SBP/ | 1 | | | |

管理番号
ASP0365

# 構　成

印刷日：2019/12/27

小型高圧エンジン動力噴霧機
EP-91SS

542-127-ベース・エンジン部-1/1　版数：1.1

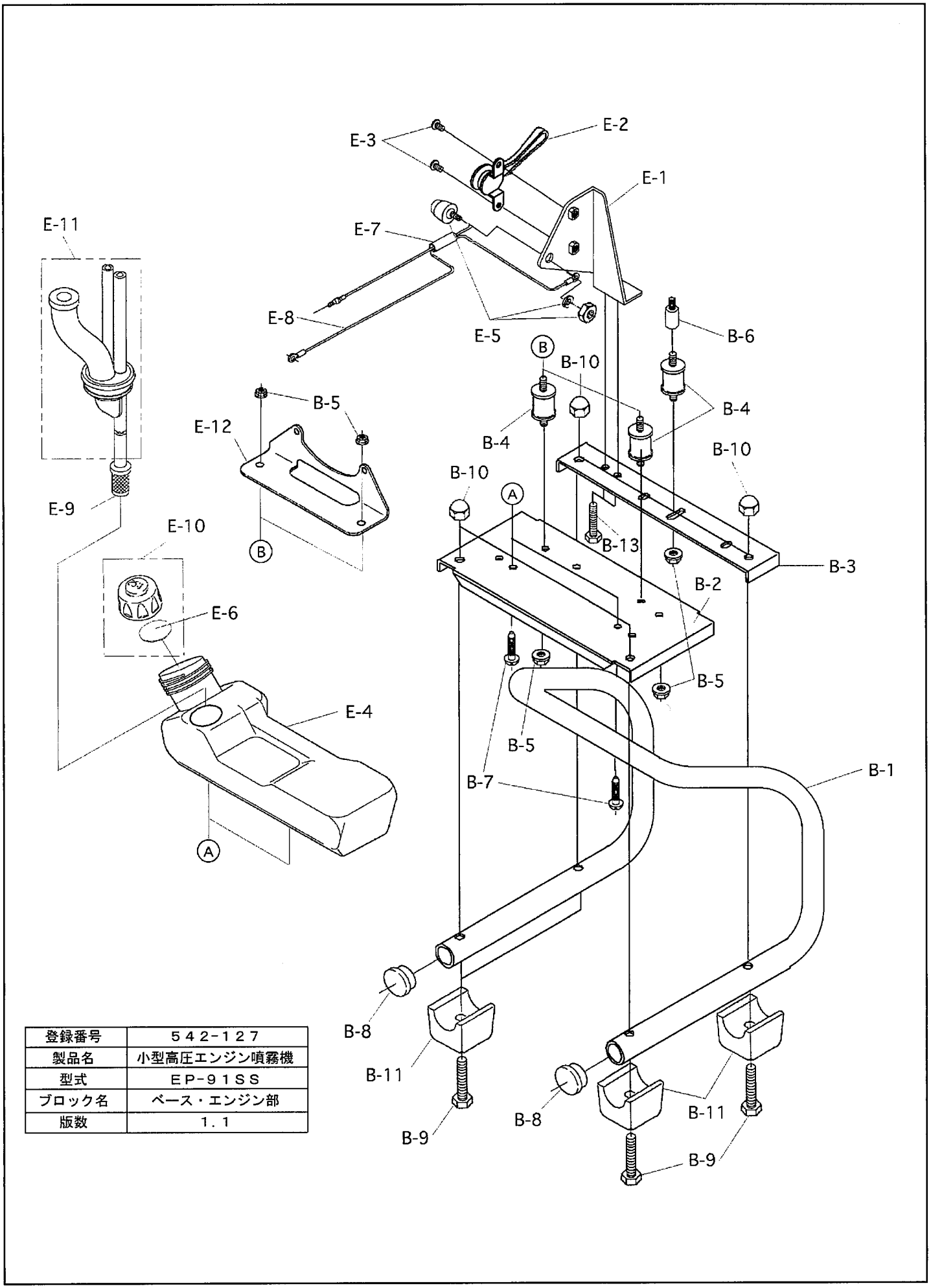


| | |
|---|---|
| 登録番号 | ５４２−１２７ |
| 製品名 | 小型高圧エンジン噴霧機 |
| 型式 | ＥＰ−９１ＳＳ |
| ブロック名 | ベース・エンジン部 |
| 版数 | １．１ |

管理番号
ASP0365

# 部品リスト

印刷日： 2019/12/27

小型高圧エンジン動力噴霧機
EP-91SS

542-127-ベース・エンジン部-1/1　版数：1.1

| 記号 | 部品コード | 部品名称/その他 | 使用数 | 代替ｺｰﾄﾞ | 備考 | 区分 |
|---|---|---|---|---|---|---|
| B-1 | 450112780 | フレームＡＳＳＹ　（ラバーフット・丸栓付） | 1 | | | |
| B-2 | 300203410 | ベースプレートＢ | 1 | | | |
| B-3 | 300203310 | ベースプレートＡ | 1 | | | |
| B-4 | 889008020 | 防振ゴム | 3 | | | |
| B-5 | 770042060 | フランジ付６角ナット　M6 | 5 | | | |
| B-6 | 400974020 | 減速機延長カラー | 1 | | | |
| B-7 | 703042610 | 十字穴付なべ小ネジ　M6*12 | 2 | | | |
| B-8 | 865000140 | 丸栓 | 2 | | | |
| B-9 | 716042800 | 6角ﾎﾞﾙﾄ　M8X40 | 4 | | 19.11変更 | |
| B-10 | 765041830 | ６角袋ナット　M8 | 4 | | | |
| B-11 | 400367410 | ラバーフット | 4 | | | |
| B-13 | 699042630 | 座金十字穴付６角ボルト　M6*16 | 2 | | | |
| | | | | | | |
| E-1 | 300203610 | スロットルレバー取付板 | 1 | | | |
| E-2 | 889002030 | スロットルレバー | 1 | C044-000480 | | |
| E-3 | 700042620 | 十字穴付なべ小ねじ　M6*10 | 2 | | | |
| E-4 | 200050610 | 燃料タンク | 1 | | | |
| E-5 | 889001100 | 停止ボタン | 1 | | | |
| E-6 | 800034890 | 燃料タンクキャップパッキン | 1 | | | |
| E-7 | 828008050 | 絶縁用ビニールチューブ　黒 | 1 | | | |
| E-8 | 400826810 | アースコード | 1 | | | |
| E-9 | 889003030 | 燃料フィルタ | 1 | | | |
| E-10 | 450068280 | 燃料タンクキャップセット | 1 | | | |
| E-11 | 450020120 | 燃料グロメット | 1 | | | |
| E-12 | 300138410 | サブフレーム | 1 | | | |

管理番号
ASP0365

# 構　成

印刷日：2019/12/27

小型高圧エンジン動力噴霧機
EP-91SS

542-127-付属品-1/1　　版数：1.0

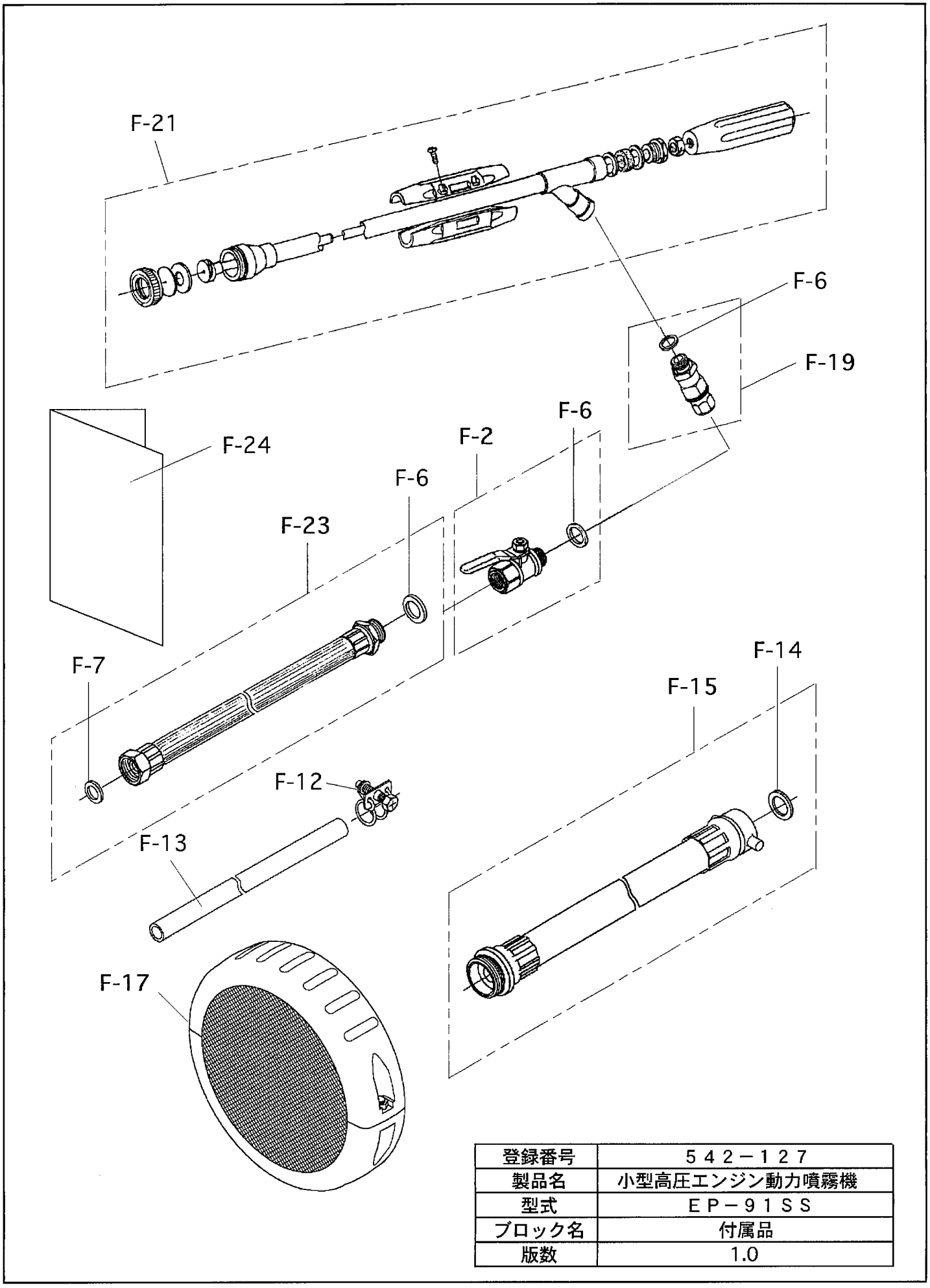


| | |
|---|---|
| 登録番号 | ５４２－１２７ |
| 製品名 | 小型高圧エンジン動力噴霧機 |
| 型式 | ＥＰ－９１ＳＳ |
| ブロック名 | 付属品 |
| 版数 | 1.0 |

管理番号
ASP0365

# 部品リスト

印刷日： 2019/12/27

小型高圧エンジン動力噴霧機
EP-91SS

542-127-付属品-1/1　　版数：1.0

| 記号 | 部品コード | 部品名称/その他 | 使用数 | 代替ｺｰﾄﾞ | 備考 | 区分 |
|---|---|---|---|---|---|---|
| F-2 | 450095060 | ボールコック６ G1/4 | 1 | | | |
| F-6 | 800001420 | ビニールパッキン　15.5*11.5*1.5 | 3 | | | |
| F-7 | 800001320 | ビニールパッキン　11.0*7.0*1.5 | 1 | | | |
| F-12 | 793016010 | ワイヤバンド D16 | 1 | | | |
| F-13 | 450003950 | 余水ホース　L＝2m | 1 | | | |
| F-14 | 800004010 | 合成ゴムパッキン　18.5*12.5*1.5 | 1 | | | |
| F-15 | 450074450 | 吸水ホースASSY | 1 | | | |
| F-17 | 450110720 | サクションフィルタ G3/4赤 | 1 | | | |
| F-19 | 450093990 | ホースより戻し G1/4 | 1 | | | |
| F-21 | 450028420 | スーパージェット1型(1.2)500mmG1/4 | 1 | | | |
| F-23 | 450058860 | 吐出ホースASSY　L=10M | 1 | 450046840 | | |
| F-24 | 680098080 | 取扱説明書(EP-91SS/EP-91SSM) | 1 | | | |