管理番号
ASP0255

構　成

印刷日： 2016/02/17

ピストル型噴口　スーパーシャトル
300A

201-033-分解図-1/1

版数：1.1

登録番号	201-033
製品名称	スーパーシャトル
型　　式	300A
ブロック番号	分解図
版　　数	1.0

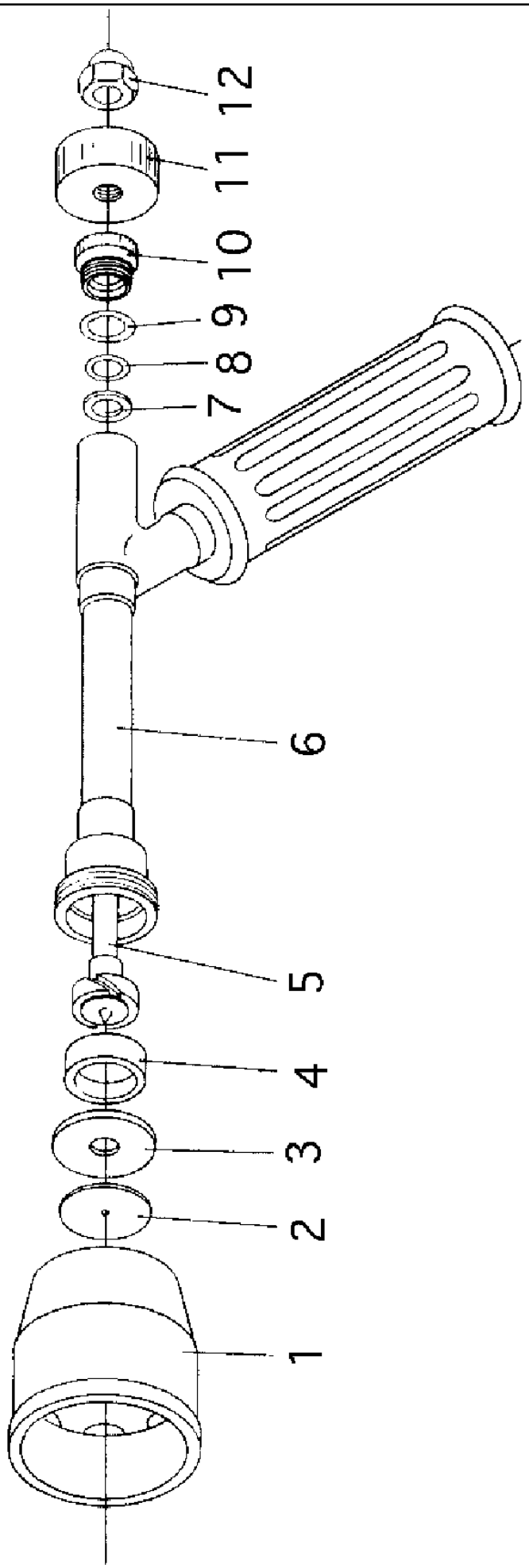

管理番号
ASP0255

部品リスト

印刷日： 2016/02/17

ピストル型噴口　スーパーシャトル
300A

201-033-分解図-1/1

版数：1.1

記号	部品コード	部品名称/その他	使用数	代替ｺｰﾄﾞ	備考
1	400368310	フードキャップ（黒）	1		11.10中止
1	400368300	フードキャップ（赤）	1		11.10実施
2	400011610	噴板 23.0*1.5*1.0	1		
3	800029010	パッキン 27.0*10.0*2.0	1		
4	400450210	ガイド	1		
5	450084410	調節軸ASSY	1		
6	450084400	本体ASSY	1		
7	400450410	座金	1		
8	970008010	Ｏリング P-8	1	452014170	
9	970010110	Ｏリング P-10A	1	452011560	
10	400454210	ストッパ	1		
11	400453710	調節ナット	1		
12	765021080	６角袋ナット Ｍ８	1		