管理番号
ASP0237

構　成

印刷日： 2016/02/22

専用噴口　WP-302TH
ｾﾗﾐSﾌﾞｰﾑ18頭口ﾈｷﾞ用

540-011-ﾈｷﾞ用ﾌﾞｰﾑ部-1/2　　版数：1.2

製品名	セラミＳブーム１８頭口ネギ用
型式	ＷＰ－３０２ＴＨ専用ブーム
ブロック名	セラミＳブーム１８頭口ネギ用
作成年月日	2004.7.6
版数	1.3

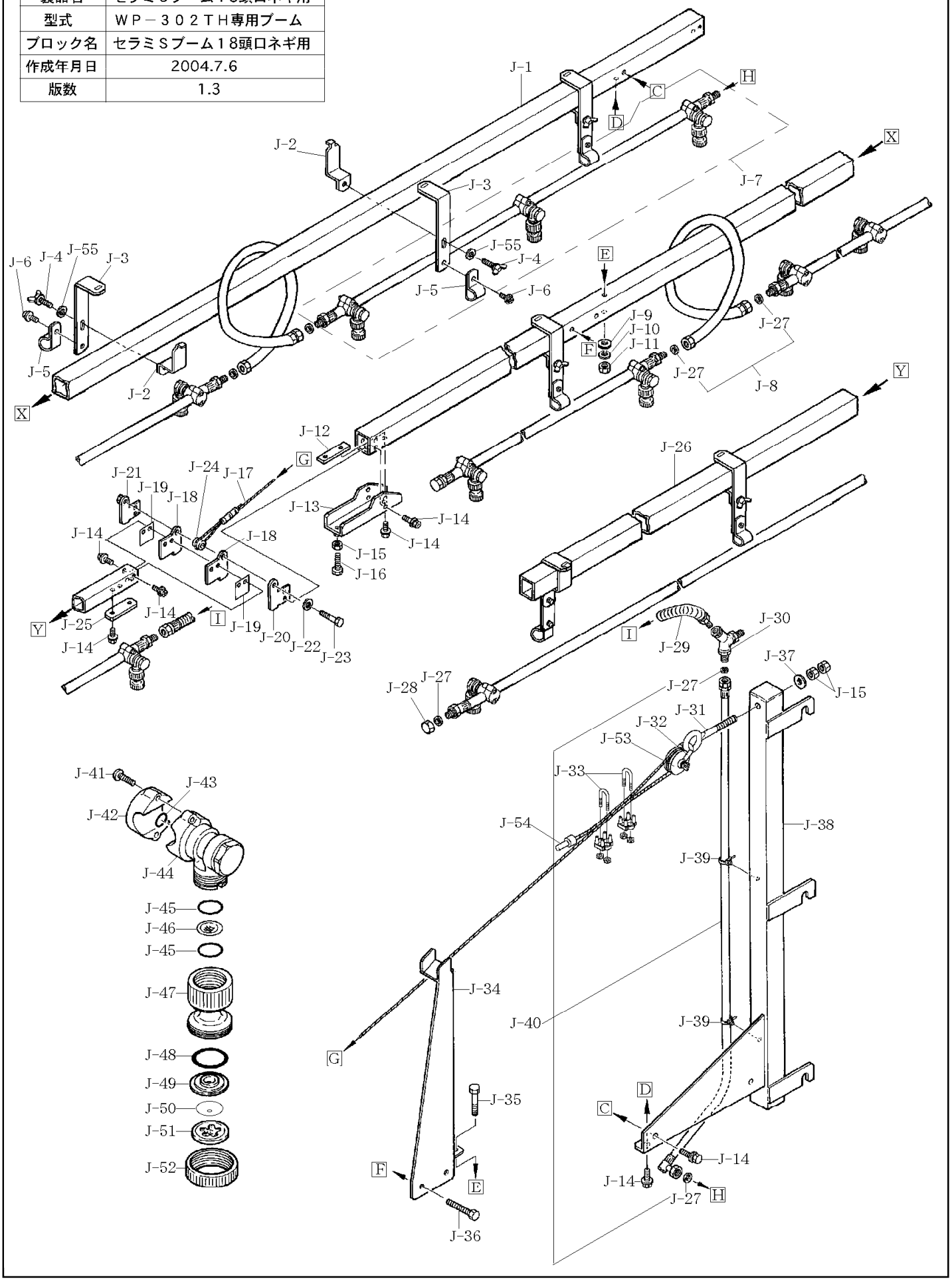

管理番号
ASP0237

部品リスト

印刷日： 2016/02/22

専用噴口　WP-302TH
ｾﾗﾐｽﾞｰﾑ18頭口ﾈｷﾞ用

540-011-ﾈｷﾞ用ﾌﾞｰﾑ部-1/2　　版数：1.2

記　号	部品コード	部　品　名　称　／　そ　の　他	使用数	代替ｺｰﾄﾞ	備考
Ｊ－１	400845110	第１ブーム角パイプ	1		
Ｊ－２	400836410	フック	12		
Ｊ－３	400836310	Ｌ字金具	12		
Ｊ－４	725043620	蝶ボルト２種	12		
Ｊ－５	892010050	ケーブルクランプ	12		
Ｊ－６	704043530	十字穴付なべ小ネジSW,HW付き	12		
Ｊ－７	450076240	噴管ＡＳＳＹ	6		
Ｊ－８	450076000	噴管ホース　8.5*600	4		
Ｊ－９	720042640	平座金	6		
Ｊ－１０	721042060	バネ座金	3		
Ｊ－１１	761042060	六角ナット１種	3		
Ｊ－１２	400769310	ヒンジストッパー用ナットプレート	1		
Ｊ－１３	400839110	中間ヒンジストッパ	1		
Ｊ－１４	698042630	十字穴付座金六角ボルト	16		
Ｊ－１５	761042080	六角ナット１種	3		
Ｊ－１６	716042810	六角ボルト１種	1		
Ｊ－１７	450058920	ステンワイヤＡＳＳＹ	1		
Ｊ－１８	400839010	第２ブーム中間ヒンジ	2		
Ｊ－１９	400839210	中間ヒンジ用スペーサ	2		
Ｊ－２０	400769910	第１ブーム中間ヒンジ1	1		
Ｊ－２１	400770010	第２ブーム中間ヒンジ1	1		
Ｊ－２２	721042100	バネ座金	1		
Ｊ－２３	716042670	六角ボルト	1		
Ｊ－２４	400782110	中間ヒンジカラー	1		
Ｊ－２５	400838910	ボルト受け用ナットプレート	1		
Ｊ－２６	400842210	第２ブーム角パイプ	1		
Ｊ－２７	800001420	ビニールパッキン	12		
Ｊ－２８	450017260	角キャップ	2		
Ｊ－２９	450076210	ブーム先ホースコルゲートチューブ付き	1		
Ｊ－３０	450031340	Ｙ継手Ｇ１／４	1	450092290	
Ｊ－３１	714043820	ロングアイボルト	1		

管理番号
ASP0237

部品リスト

印刷日 : 2016/02/22

専用噴口　WP-302TH
ｾﾗﾐSﾌﾞｰﾑ18頭口ﾈｷﾞ用

540-011-ﾈｷﾞ用ﾌﾞｰﾑ部-2/2　　版数 : 1.3

記　号	部品コード	部　品　名　称　／　そ　の　他	使用数	代替ｺｰﾄﾞ	備考
Ｊ－３２	756011010	シャックル	1		
Ｊ－３３	793030030	ワイヤクリップ	2		
Ｊ－３４	300114510	第２ブーム受け金具	1		
Ｊ－３５	716042650	六角ボルト	1		
Ｊ－３６	716042730	六角ボルト	2		
Ｊ－３７	720042820	平座金	2		
Ｊ－３８	300113510	ブーム元金具	1		
Ｊ－３９	872000150	ナイロンバンド	2		
Ｊ－４０	450075960	ブーム元ホース　8.5*850	1		
Ｊ－４１	712030310	十字穴付タッピンネジ２種ナベ	18		
Ｊ－４２	400704010	元ネジキャップ	18		
Ｊ－４３	970008010	Ｏリング	18	452014170	
Ｊ－４４	450074400	切替本体ＡＳＳＹ	18		
Ｊ－４５	970012010	Ｏリング	36	452012450	
Ｊ－４６	400442310	ストレーナ	18		
Ｊ－４７	452012520	セラミＳ型　切替用ノズル継手Assy	18		
Ｊ－４８	970018310	Ｏリング	18		
Ｊ－４９	400651910	ブッシュ	18		
Ｊ－５０	400651710	押さえ板	18		
Ｊ－５１	300077620	ノズルチップ	18		
Ｊ－５２	400162110	キャップ	18		
Ｊ－５３	400884510	ワイヤ端固定カラー	1		
Ｊ－５４	535003260	圧着端子(絶縁被覆付閉端接続子)	1		
Ｊ－５５	721042050	バネ座金　Ｍ５　MC	12		