構　成

鉄砲型噴口　NEWスーパーアゼリード
41型、51型

201-017-分解図-1/1

版数：2.0

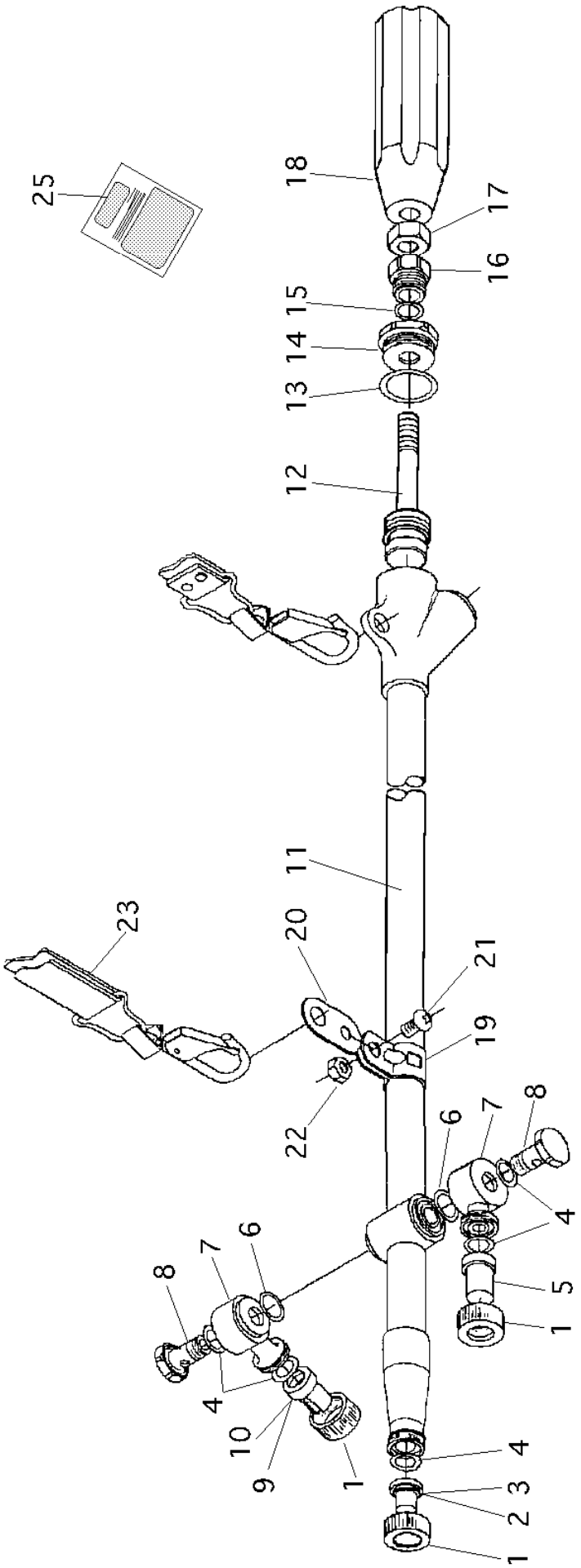

製品名称	NEWスーパーアゼリード噴口
型　式	41型、51型
ブロック名	分解図
登録番号	201－017
版　数	2．0

管理番号
ASP0054

部品リスト

印刷日： 2016/02/17

鉄砲型噴口　NEWスーパーアゼリード
41型、51型

201-017-分解図-1/1

版数：2.0

記号	部品コード	部品名称/その他	使用数	代替ｺｰﾄﾞ	備考
1	400462610	ノズルキャップ	3		
2	775043040	直射ノズル　４１型用	1		
3	775043050	直射ノズル　５１型用	1		
4	970010110	Ｏリング　P-10A	5	452011560	
5	775053060	フラットノズル　４１型・５１型用	1		
6	970012010	Ｏリング　P-12	2	452012450	
7	450046300	回転金具ASSY	2		
8	400463110	回転軸	2		
9	775053030	オフセンタノズル　４１型用	1		
10	775053070	オフセンタノズル　５１型用	1		
11	450046390	４１型・５１型用噴管ASSY	1		
12	450087040	４１型・５１型用調節軸ASSY	1		
13	970021010	Ｏリング　P-21	1	452014230	
14	400463710	ストップ金具	1		
15	970010010	Ｏリング　P-10	1		
16	400463810	Ｏリング押し	1		
17	761043100	６角ナット　M10	1		
18	400048440	握り元	1		
19	400464610	吊りバンド	1		
20	400464410	吊り板	1		
21	700043620	十字穴付ナベ小ネジ　M6*10	1		
22	761043060	６角ナット　M6	1		
23	870000400	ノズル肩掛けバンド	1		
24	450041370	異径金具　G1/2*W22	1		03.03削除
25	680003340	取扱説明書	1		