構　成

鉄砲型噴口　スーパートップ噴口
15型

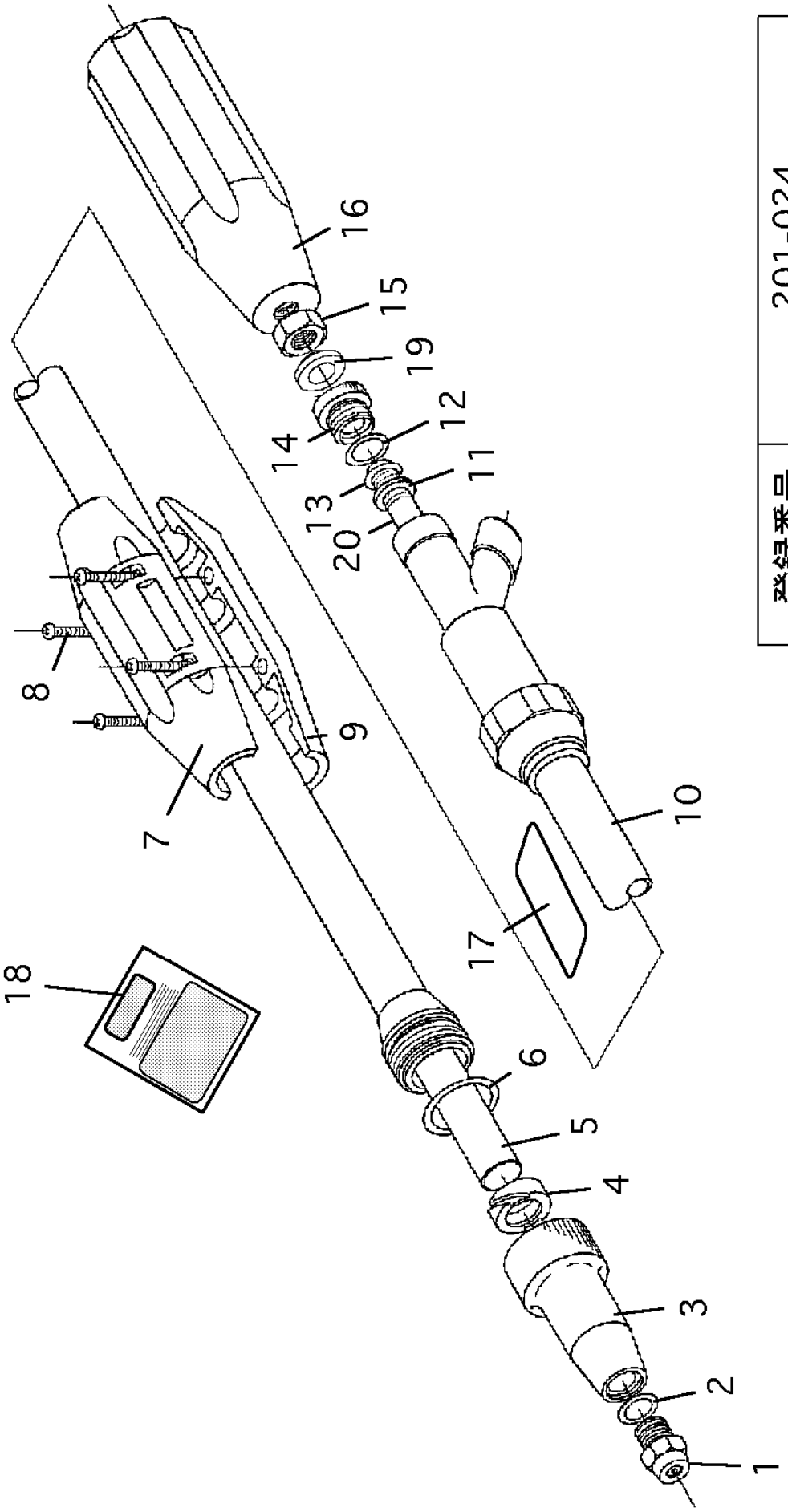

登録番号	201-024
製品名	スーパートップ噴口
型式	15型
ブロック名	分解図
版数	1.3

管理番号
ASP0056

部品リスト

印刷日： 2016/02/19

鉄砲型噴口　スーパートップ噴口
15型

201-024-分解図-1/1

版数：1.3

記号	部品コード	部品名称/その他	使用数	代替ｺｰﾄﾞ	備考
1	775045010	ノズルチップ　Y8808-1/8MBSP186	1	452011530	
2	970009010	Oリング　1A-Ｐ-9	1		
3	400498610	ノズル取付金具	1	452014300	
4	400498720	虫	1		
5	211022000	パイプ	1		
6	970021010	Oリング　1A-Ｐ-21	1	452014230	
7	300001710	握り（Ｂ）	1		
8	712043440	タッピンネジ	4		11.02変更
8	712043430	タッピンネジ	4		11.02実施
9	300001730	握り（Ｂ）φ3.1	1		
10	450086370	噴管Assy	1		15.08中止
10	450119070	元金具/噴管ASSY	1		15.08実施
11	400450410	座金	1		
12	970008010	Oリング　1A-Ｐ-8	1	452014170	
13	970010110	Oリング　1A-Ｐ-10A	1	452011560	
14	400454210	ストッパー	1		
15	763020080	六角ナット	1		
16	400660410	握り元	1	452010560	
17	689003600	ネーム・注意ラベル	1		
18	680003200	取扱説明書	1		
19	400607610	ストップシート	1		10.02実施
20	400499220	調節軸	1		15.08実施