管理番号
ASP0227

構　成

印刷日：2016/11/17

蓄圧式噴霧機　ｻﾞ･ｶﾞｰﾃﾞﾝｽﾌﾟﾚｰ
GPS-1010

500-017-分解図-1/1　　版数：2.0

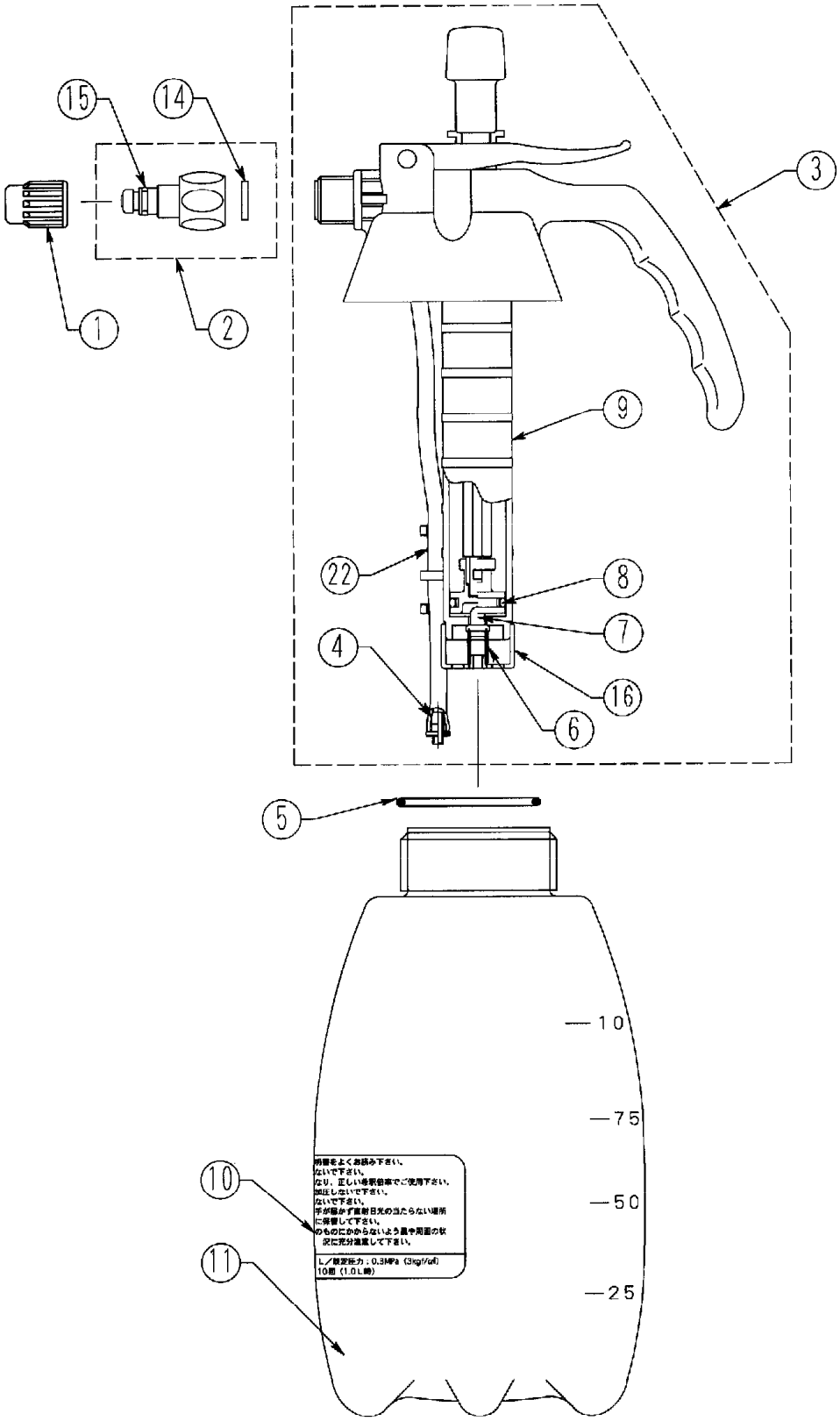

製品名称	ザ・ガーデンスプレー
型式	GPS-1010
ブロック名	分解図
登録番号	500-017
版数	2.0

管理番号
ASP0227

部品リスト

印刷日： 2016/11/17

蓄圧式噴霧機　ｻﾞ･ｶﾞｰﾃﾞﾝｽﾌﾟﾚｰ
GPS-1010

500-017-分解図-1/1

版数：2.0

記号	部品コード	部品名称/その他	使用数	代替ｺｰﾄﾞ	取説記号
1	400417160	ノズルキャップ	1		1
2	450079680	過流体一式	1		2
3	450079670	本体一式	1		3
4	400773210	ストレーナ	1		4
5	970042010	Ｏリング　Ｐ-42	1		5
6	400783610	エアー流入弁スプリング	1		6
7	400393610	エアー流入弁	1		7
8	970015010	Ｏリング　P-15	1		8
9	300116210	シリンダ	1		9
10	689030330	注意ラベル	1		10
11	300116110	タンク	1		11
14	400773610	過流体パッキン	1		
15	970006010	Ｏリング　P-6	1	452014290	
16	400783010	流入弁キャップ	1		
22	825004030	ビニールホース透明	1		