背のうダイヤフラム形（霧人）	型　式
Semi-automatic Diaphram Knapsack Type Hand Sprayer	ダイヤフラム

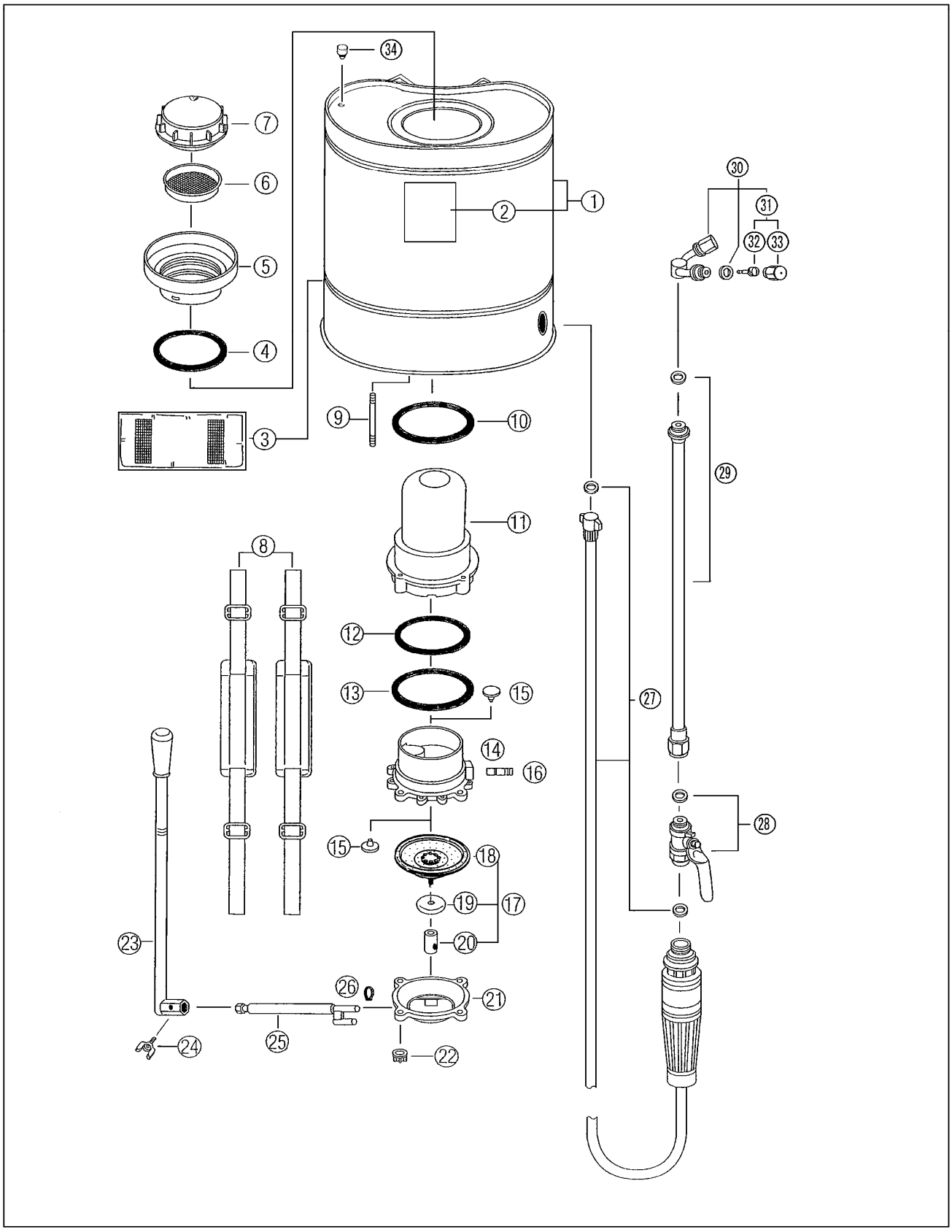

2017/7/12

パーツリスト

ダイヤフラム

見出番号	部品番号	部品名称	数量	子部品			小売価格（税別）	備考
1	HD-1002E	タンク完結	1					17L
	HD-2002E	タンク完結	1					13L
	HD-3002E	タンク完結	1					10L
2	HD1-9010	銘板	1					17L
	HD2-9010	銘板	1					13L
	HD3-9010	銘板	1					10L
3	HD-8500	背当マット	1					
4	HD-1101	薬入口パッキン	1					
5	HD-1093B	薬入口	1					
6	HD-1143	フィルター	1					
7	HD-1132B	薬入口蓋	1					
8	HD-8000	背負バンド	1					
9	HD-1303	スタッドボルト（M8×L72）	4					
10	P-110	Oリング	1					
11	HD-1321	空気室	1					
12	G-95	Oリング	1					
13	G-100	Oリング	1					
14	HD-1181	ポンプ本体	1					
15	HD-1212	弁	2					
16	HD-2203	吐出金具	1					
17	HD-1003	ダイヤフラム完結	1					
18	HD-1220	ダイヤフラム		1				
19	HD-124	押し金		1				
20	HD-1251	ロッド		1				
21	HD-128B	ダイヤフラムカバー	1					
22	N8F	フランジ付六角ナット	4					
23	HD-1356	レバー(握り付)	1					
24	M6T-10	蝶ボルト	1					
25	HD-1352	シャフト	1					
26	CS-12	C型止め輪（軸用）	1					
27	H-7000	噴霧ホース完結	1					
28	Z-002	先コック	1					
29	Z-003	噴霧管	1					
30	Z-006	二頭口完結	1					
31	Z-4010	ノズルキャップ（中子付）		2				
32	Z-451	中子			2			
33	Z-401	ノズルキャップ			2			