管理番号
ASP0252

構　成

印刷日：2019/03/26

鉄砲型噴口　スーパージェット噴口
2型 G1/4

201-032-分解図-1/1

版数：1.1

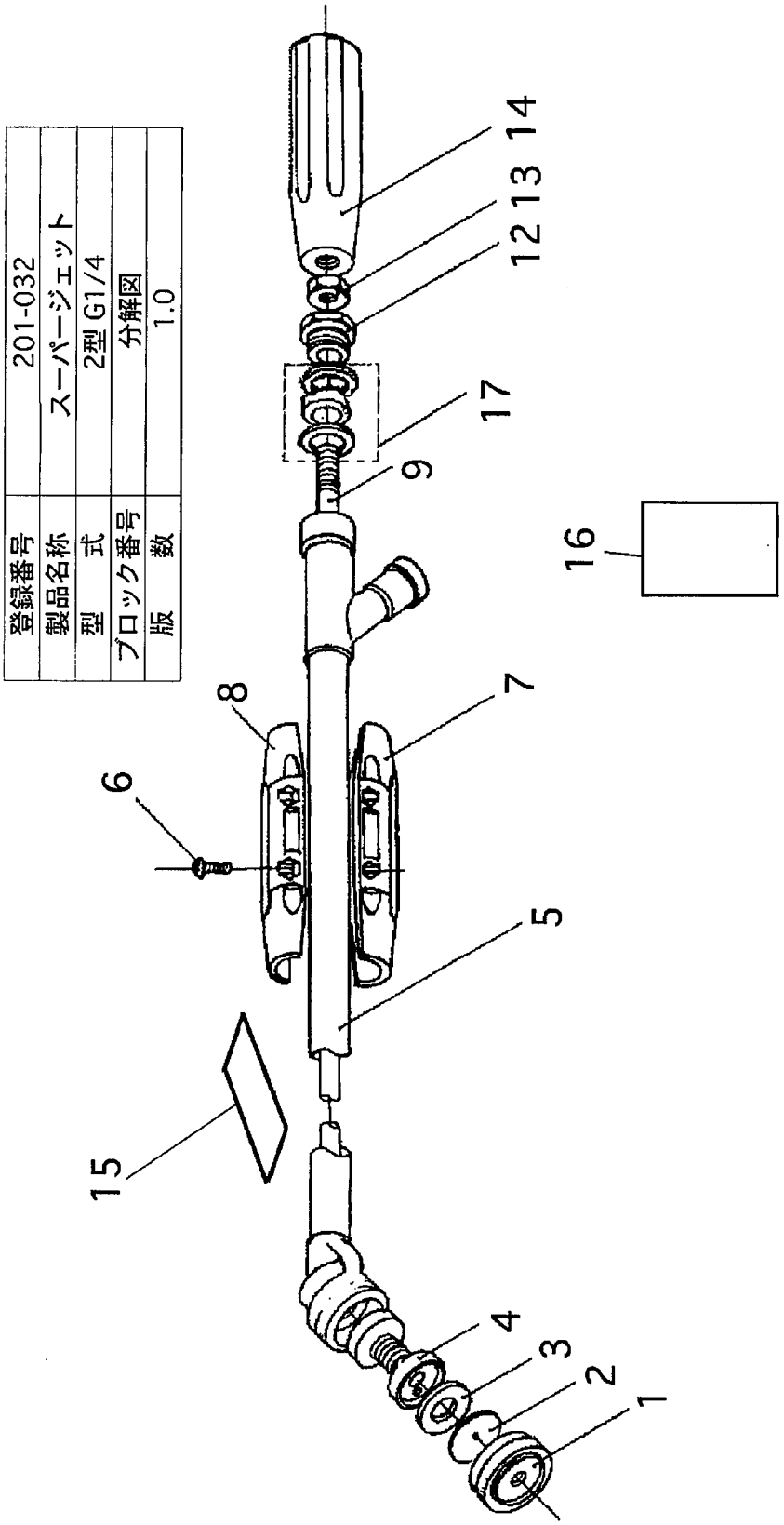

管理番号
ASP0252

部品リスト

印刷日 2019／03／26

鉄砲型噴口　スーパージェット噴口
2型 G1／4

201-032－分解図－1／1　　版数：1.1

記号	部品コード	部品名称／その他	使用数	代替コード	備考
1	400048610	キャップ	1		
2	400011620	噴板 23.0×1.8×1.0	1		
3	800004610	パッキン 26.5×21.0×1.5	1		
4	450004910	調節金具ASSY	1		
5	450004920	噴管ASSY G1/4	1		
6	712043440	十字穴付タッピンネジ 4×16	4		15.03変更
6	712043430	十字穴付タッピンネジ 4×14	4		15.03実施
7	300001830	握り（C）	1		
8	300001810	握り（C）	1		貫通穴
9	450004930	調節軸ASSY	1		
12	400047210	パッキン押し	1		
13	761043080	6角ナット M 8	1		
14	400660410	ニギリ元	1		
15	689009140	ネームラベルスーパージェット2型	1		
16	680003140	取扱説明書	1		
17	450107740	ゴムブッシュ座金付（ジェット1,2,ミニ）	1		
		オプションパーツ			
	4000116卯	噴板 23.0×1.0×1.0	1		
	400011650	噴板 23.0×1.2×1.0	1		
	400011610	噴板 23.0×1.5×1.0	1		
	400011630	噴板 23.0×2.0×1.0	1		