構　成

鉄砲型噴口　スーパージェット噴口
1型 G1/4　　７００mm

201-031-分解図-1/1　　版数：1.1

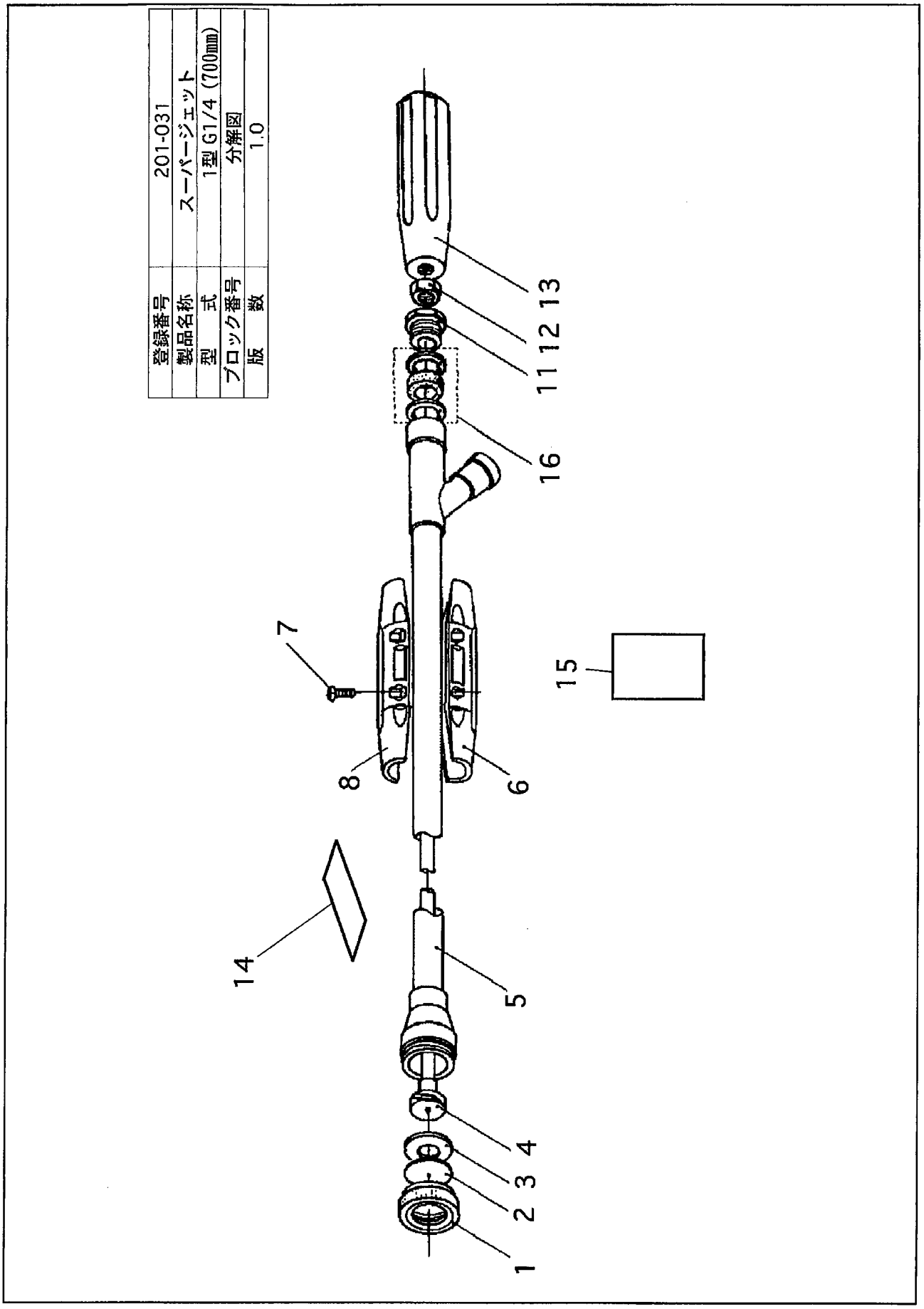

部品リスト

印刷日 2019／03／12

鉄砲型噴口　スーパージェット噴口
1型 G1／4　700mm

201-031－分解図－1／1　版数：1.1

記号	部品コード	部品名称／その他	使用数	代替コード	備考
1	400248610	キャップ	1		
2	400011610	噴板 23.0＊1.5＊1.0	1		
3	800002910	パッキン 24.0＊8.0＊2.0	1		
4	450089960	調節軸ASSY（700mm）	1		
5	450027660	噴管ASSY G1/4（700mm）	1		
6	300001830	握り（C）	1		
7	712043440	十字穴付タッピンネジ 4＊16	4		15.03変更
7	712043430	十字穴付タッピンネジ 4＊14	4		15.03実施
8	300001810	握り（C）	1		貫通穴
11	400047210	パッキン押し	1		
12	761043080	6角ナット M8	1		
13	400660410	ニギリ元	1		
14	689009160	ネームラベルスーパージェット1型（700mm）	1		
15	680003130	取扱説明書	1		
16	450107740	ゴムブッシュ座金付（ジェット1,2,ミニ）	1		
		オプションパーツ			
	400011640	噴板 23.0＊1.0＊1.0	1		
	400011650	噴板 23.0＊1.2＊1.0	1		
	400011620	噴板 23.0＊1.8＊1.0	1		
	400011630	噴板 23.0＊2.0＊1.0	1		