Parts List パーツリスト

動力刈払機

Model：**AK-2000W**

パーツリストコード 365066

株式会社 麻場

2022. 6.

AK-2000W

1.本　体

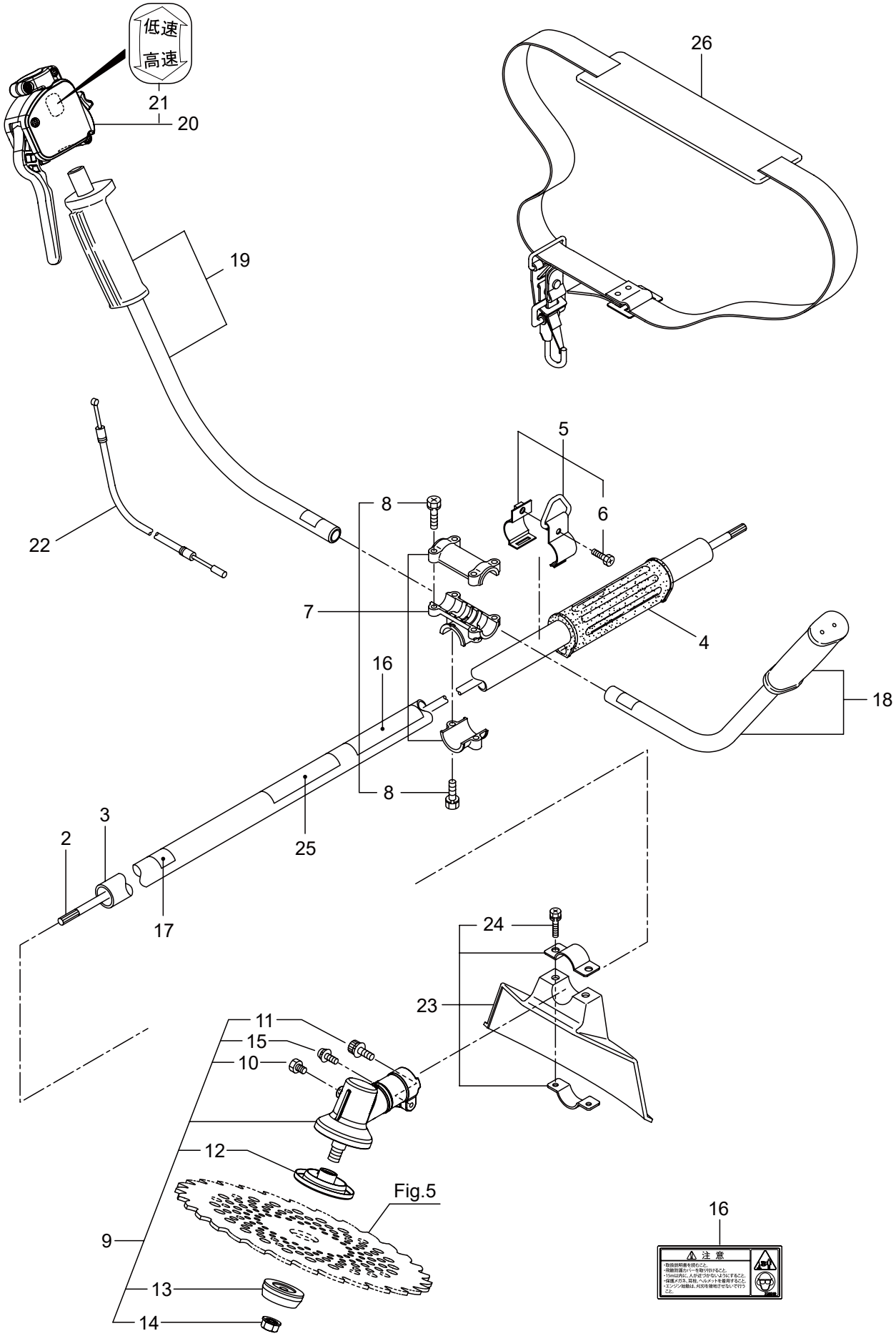
低速
高速
21
20
19
26
22
5
8
6
7
4
16
18
8
2
3
25
17
24
23
11
15
10
12
9
13
14
Fig.5
16
⚠ 注 意

見出番号	部品番号	部　品　名　称	個数	備　　考
1-1	365066	AK-2000W	1	
1-2	560375	ﾃﾞﾝﾄﾞｳｼﾞｸ	1	
1-3	560088	ｶﾞｲｶﾝﾏﾄﾒ	1	
1-4	560385	ﾎﾝﾀｲﾆｷﾞﾘ	1	
1-5	054691	ﾂﾘｶﾅｸﾞｸﾐﾀﾃ	1	6 ﾌｸﾑ
1-6	089738	6 ｶｸﾎﾞﾙﾄ	1	M5X15
1-7	560094	ﾊﾝﾄﾞﾙﾄﾘﾂｹｶﾅｸﾞｸﾐﾀﾃ	1	8 ﾌｸﾑ
1-8	560158	6 ｶｸﾎﾞﾙﾄ(+)SW	6	M5X25
1-9	560692	ｷﾞﾔｹｰｽｸﾐﾀﾃ	1	10 ～ 15 ﾌｸﾑ
1-10	560504	6 ｶｸﾎﾞﾙﾄ(+)	1	M6X8
1-11	560712	6 ｶｸｱﾅﾂｷﾎﾞﾙﾄWSW	1	M5X30
1-12	560713	ﾊﾓﾉﾎﾞｽAｸﾐﾀﾃ	1	
1-13	560157	ﾊﾓﾉﾎﾞｽB	1	
1-14	560150	ｻﾗﾊﾞﾈｻﾞｶﾞﾈﾂｷﾅﾂﾄ	1	M8 ﾋﾀﾞﾘ
1-15	560716	ﾅﾍﾞｺﾈｼﾞ(+)WSW	1	M5X16
1-16	220549	ﾁｭｳｲﾏｰｸ	1	
1-17	215501	ﾊﾘﾏｰｸ	1	ﾔｼﾞﾙｼ
1-18	560164	ﾊﾝﾄﾞﾙAﾏﾄﾒ	1	ﾋﾀﾞﾘ
1-19	560165	ﾊﾝﾄﾞﾙBﾏﾄﾒ	1	ﾐｷﾞ
1-20	560286	ﾄﾘｶﾞﾚﾊﾞｰｸﾐﾀﾃ(19)	1	21 ﾌｸﾑ
1-21	560182	ﾗﾍﾞﾙ	1	ｺｳ - ﾃｲ
1-22	560166	ｽﾛｯﾄﾙﾜｲﾔ	1	810L　75.5　I/O
1-23	560104	ｼﾞﾖｳﾒﾝｶﾊﾞｰｸﾐﾀﾃ	1	24 ﾌｸﾑ
1-24	560158	6 ｶｸﾎﾞﾙﾄ(+)SW	2	M5X25
1-25	243825	ﾈｰﾑﾌﾟﾚｰﾄ	1	AK-2000W
1-26	220533	ｶﾀｶｹﾊﾞﾝﾄﾞｸﾐﾀﾃ	1	

AK-2000W

2. エンジン（クランクケース、シリンダ、コイル）

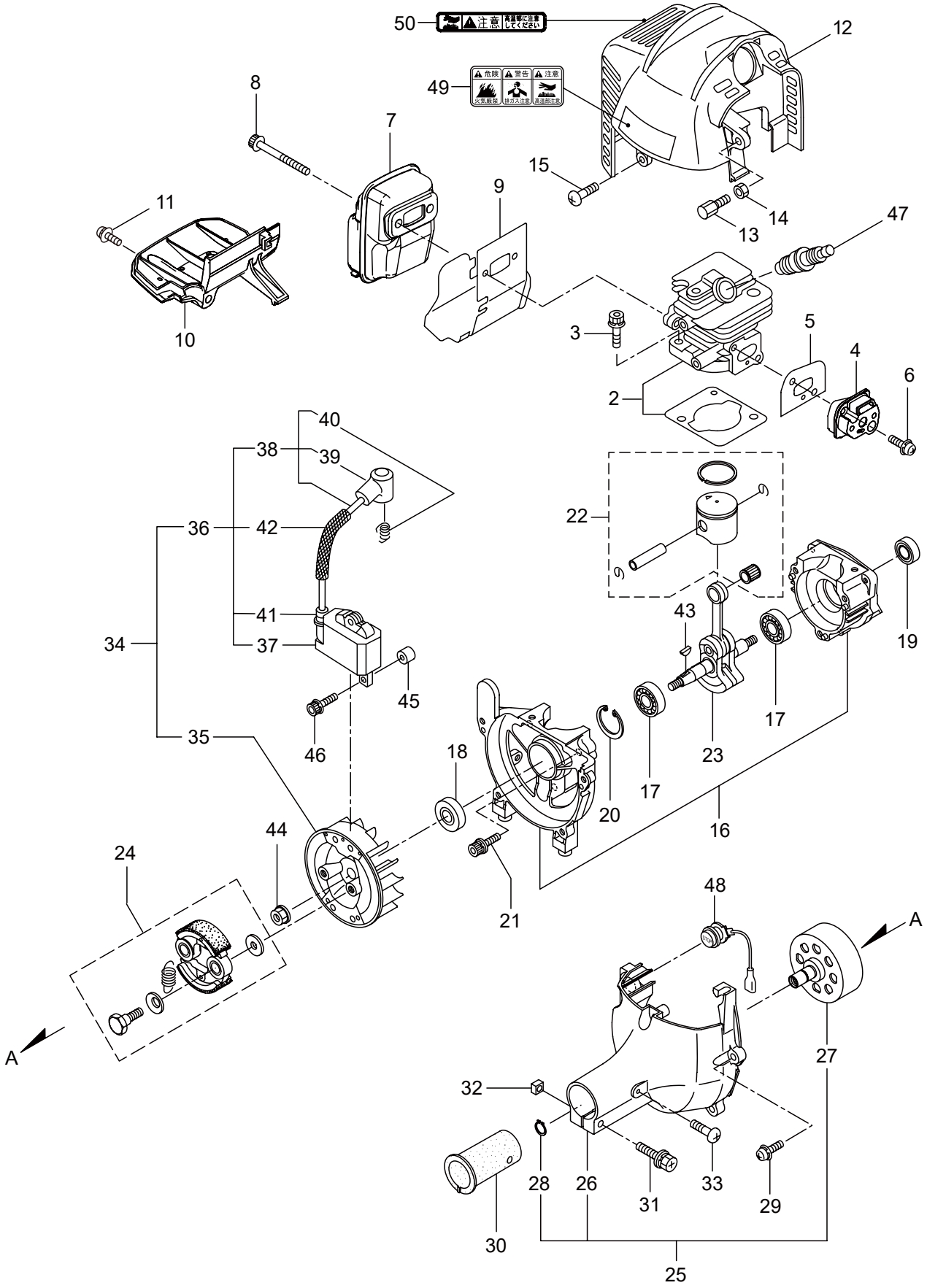

見出番号	部品番号	部　品　名　称	個数	備　　考
2-1	875458	ｴﾝｼﾞﾝ	1	EE201/37
2-2	247680	ｼﾘﾝﾀﾞｷｯﾄ	1	
2-3	267290	ｽｸﾘｭ	2	M5X20
2-4	272744	ｲﾝｼｭﾚｰﾀ	1	
2-5	267049	ｶﾞｽｹｯﾄ	1	
2-6	269826	ﾅﾍﾞｺﾈｼﾞ(+)WSW	2	M5X25WSW
2-7	248048	ﾏﾌﾗｱｾﾝﾌﾞﾘ	1	
2-8	266402	6 ｶｸｱﾅﾂｷﾎﾞﾙﾄ WSW	2	M5X55
2-9	247073	ｶﾞｽｹｯﾄ	1	
2-10	276868	ｱﾝﾀﾞｰｶﾊﾞｰ	1	
2-11	269827	ﾅﾍﾞｺﾈｼﾞ(+)WSW	1	M5X16
2-12	247155	ﾄｯﾌﾟｶﾊﾞｰｺﾝﾌﾟﾘｰﾄ	1	
2-13	563151	ｽｸﾘｭ	1	M6X15
2-14	261878	6 ｶｸﾅﾂﾄ	1	M6
2-15	280144	ﾀｯﾋﾟﾝﾈｼﾞ(+)	1	4X16
2-16	273674	ｸﾗﾝｸｹｰｽ	1	
2-17	280488	ﾍﾞｱﾘﾝｸﾞ	2	PPL 6001
2-18	261492	ｵｲﾙｼｰﾙ	1	ISCD12287
2-19	261386	ｵｲﾙｼｰﾙ	1	ISCD12227
2-20	055185	C ｶﾞﾀﾄﾒﾜ	1	H28
2-21	261612	6 ｶｸｱﾅﾂｷﾎﾞﾙﾄ WSW	3	M5X30
2-22	247681	ﾋﾟｽﾄﾝｷｯﾄ	1	
2-23	274146	ｸﾗﾝｸｼﾔﾌﾄｺﾝﾌﾟﾘｰﾄ	1	
2-24	248450	ｸﾗﾂﾁｷｯﾄ	1	
2-25	286527	ﾌｱﾝｶﾊﾞｰｱｾﾝﾌﾞﾘ C	1	26 ～ 28 ﾌｸﾑ
2-26	280366	ﾌｱﾝｶﾊﾞｰ	1	ｿﾌﾄｸﾞﾚｰ
2-27	280314	ｸﾗﾂﾁﾄﾞﾗﾑｺﾝﾌﾟﾘｰﾄ	1	
2-28	014210	C ｶﾞﾀﾄﾒﾜ	1	S10
2-29	269831	ﾅﾍﾞｺﾈｼﾞ(+)WSW	4	M5X20WSW
2-30	269991	ｸﾂｼﾖﾝ	1	
2-31	280477	ｽｸﾘｭ	1	M5X28WSW
2-32	269423	ｼｶｸﾅﾂﾄ	1	M5
2-33	282403	ﾀｯﾋﾟﾝﾈｼﾞ(+)	1	M4X14
2-34	274927	ﾏｸﾞﾈﾄｱｾﾝﾌﾞﾘ	1	35 ～ 42 ﾌｸﾑ
2-35	283397	ﾛｰﾀ	1	
2-36	283165	ｲｸﾞﾆｯｼﾖﾝｺｲﾙｱｾﾝﾌﾞﾘ	1	37 ～ 42 ﾌｸﾑ
2-37	283267	ｺｲﾙ	1	
2-38	283268	ｺｰﾄﾞｱｾﾝﾌﾞﾘ	1	39,40 ﾌｸﾑ
2-39	283178	ﾌﾟﾗｸﾞｷｬｯﾌﾟ	1	
2-40	272805	ﾌｯｸ	1	
2-41	283271	ｷｬｯﾌﾟ	1	
2-42	283272	ﾁｭｰﾌﾞ	1	
2-43	261076	ﾊﾝｹﾞｯｷｰ	1	
2-44	261417	ｻﾗｻﾞｶﾞﾈｯｷﾅｯﾄ	1	M8
2-45	280381	ｽﾍﾟｰｻ	2	

AK-2000W

2. エンジン（クランクケース、シリンダ、コイル）

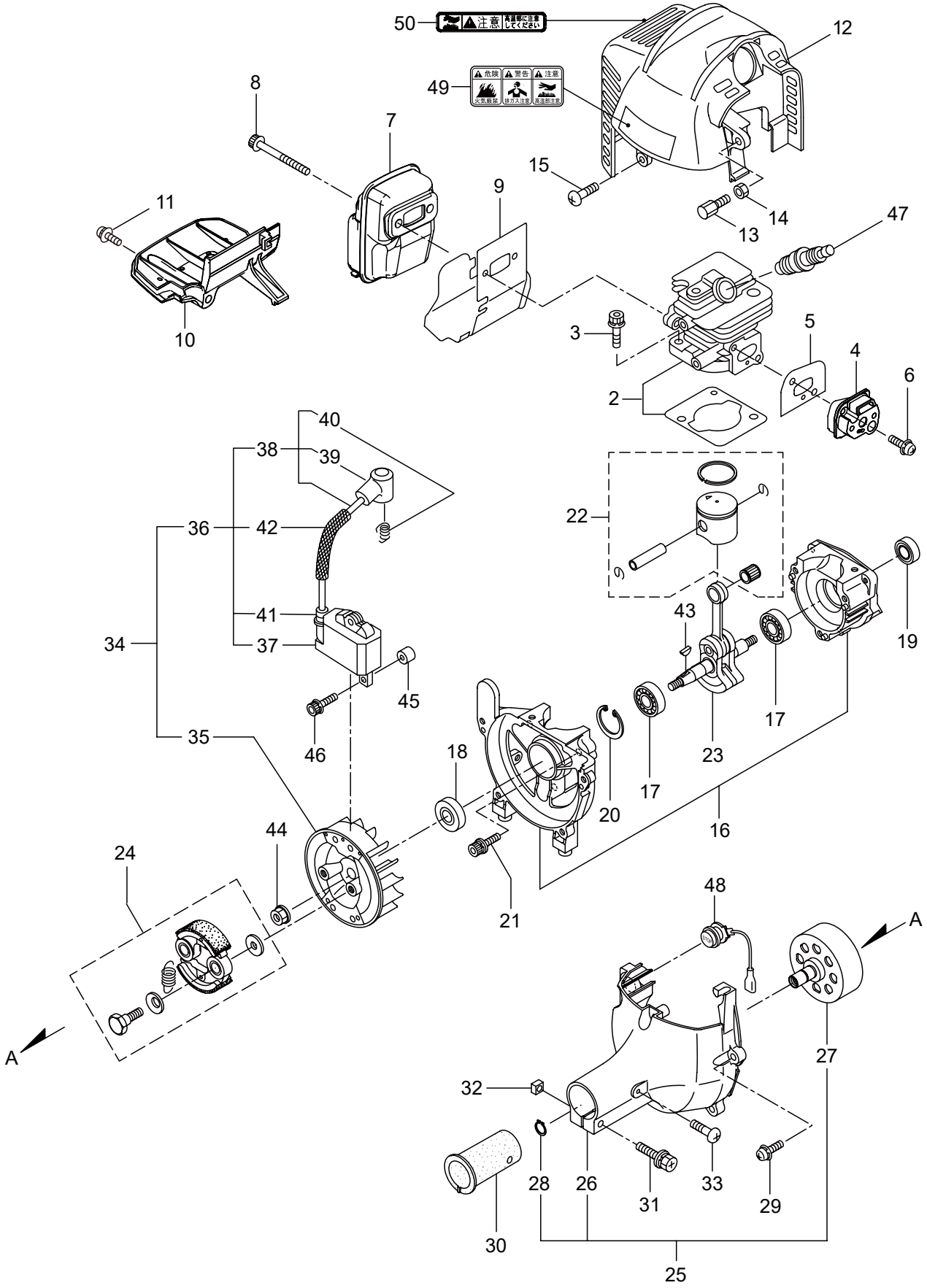

見出番号	部品番号	部　品　名　称	個数	備　　考
2-46	261256	6 ｶｸｱﾅﾂｷﾎﾞﾙﾄ WSW	2	M4X25
2-47	286739	ｽﾊﾟｰｸﾌﾟﾗｸﾞ	1	CJ6Y
2-48	283648	ｽﾄｯﾌﾟｽｲｯﾁｺﾝﾌﾟﾘｰﾄ	1	
2-49	269705	ﾗﾍﾞﾙ	1	ｷｹﾝ ｶｷｹﾞﾝｷﾝ
2-50	274191	ﾗﾍﾞﾙ	1	ｺｳｵﾝﾁｭｳｲ

AK-2000W
3. エンジン（リコイルスタータ）

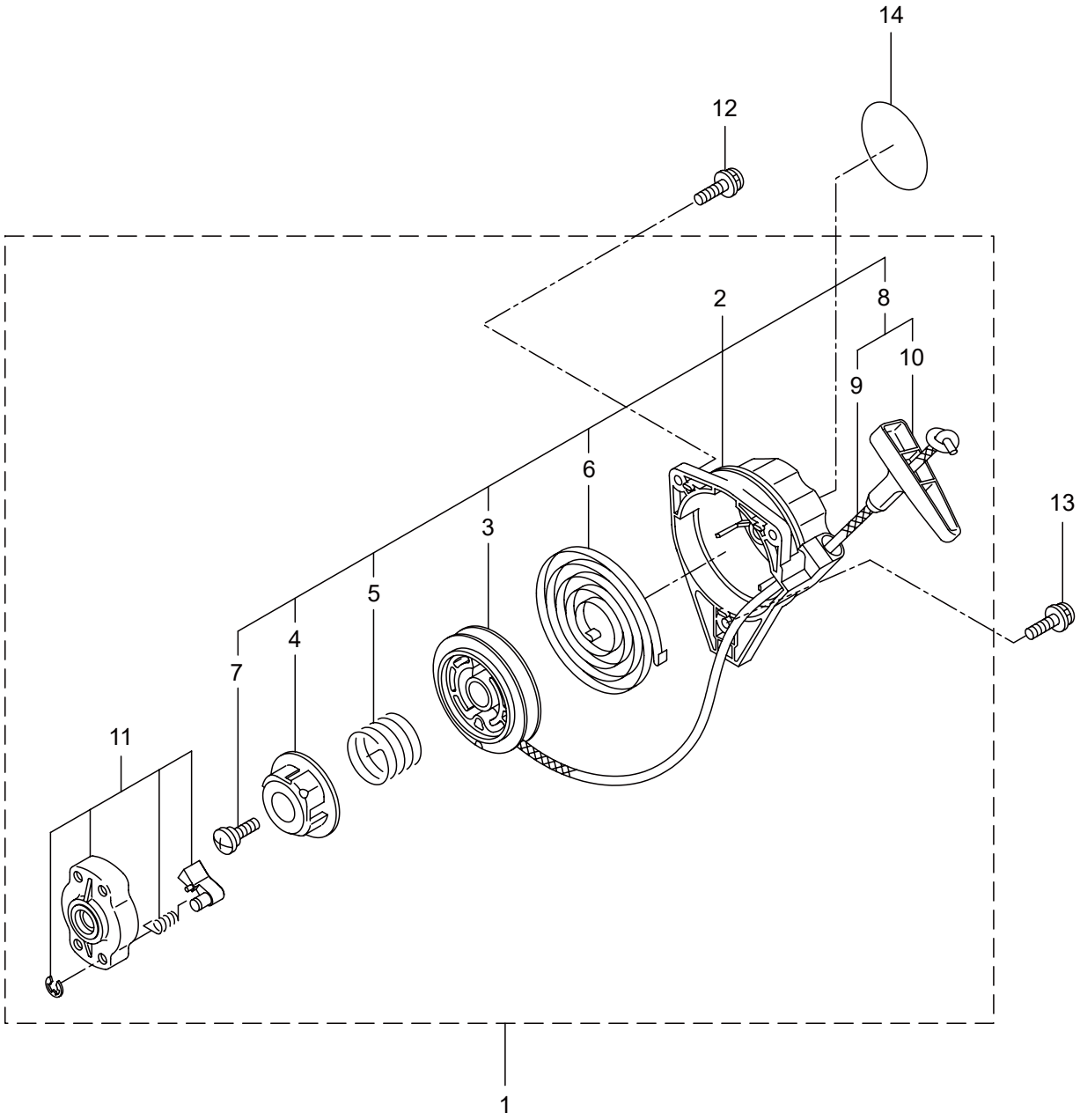

見出番号	部品番号	部　品　名　称	個数	備　　考
3-1	282404	ﾘｺｲﾙｽﾀｰﾀｱｾﾝﾌﾞﾘ	1	2 ～ 11 ﾌｸﾑ
3-2	282405	ｽﾀｰﾀｱｾﾝﾌﾞﾘ	1	3 ～ 10 ﾌｸﾑ
3-3	283411	ﾘｰﾙ	1	
3-4	283412	ｶﾑﾌﾟﾚｰﾄ	1	
3-5	280930	ﾀﾞﾝﾊﾟｰｽﾌﾟﾘﾝｸﾞ	1	
3-6	280931	ｽﾊﾟｲﾗﾙｽﾌﾟﾘﾝｸﾞ	1	
3-7	267213	ｾｯﾄｽｸﾘｭ	1	
3-8	280932	ﾛｰﾌﾟｱｾﾝﾌﾞﾘ	1	9,10 ﾌｸﾑ
3-9	280933	ｽﾀｰﾀﾛｰﾌﾟ	1	
3-10	267219	ｽﾀｰﾀﾉﾌﾞ	1	
3-11	280934	ﾌﾟｰﾘｱｾﾝﾌﾞﾘ	1	
3-12	280489	ﾅﾍﾞｺﾈｼﾞ(+)WSW	2	M4X20
3-13	269833	ﾅﾍﾞｺﾈｼﾞ(+)WSW	1	M4X16WSW
3-14	248962	ﾗﾍﾞﾙ	1	ﾗｸﾗｸｽﾀｰﾄ

AK-2000W

4. エンジン（キャブレタ、エアクリーナ、燃料タンク）

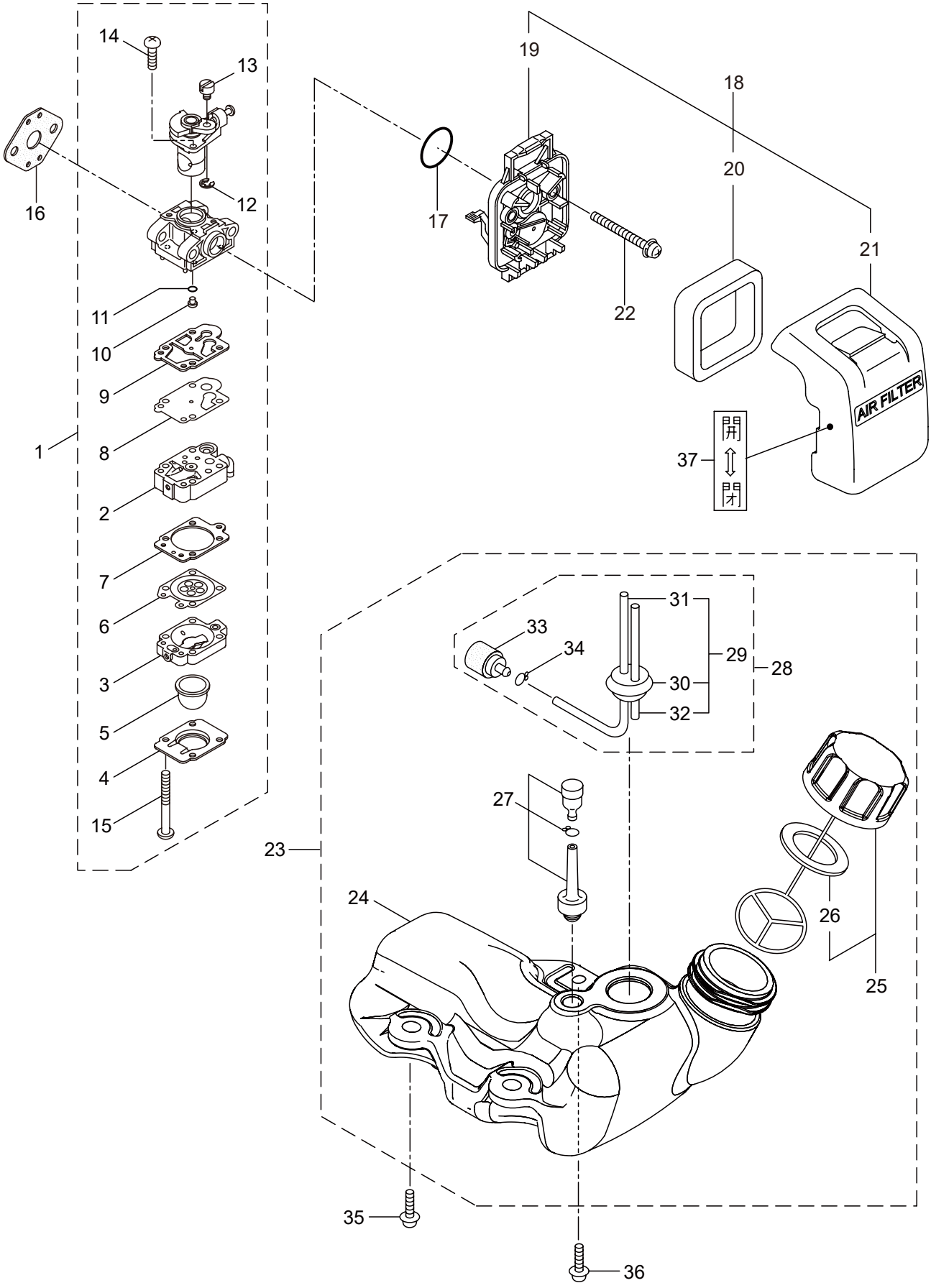

見出番号	部品番号	部　品　名　称	個数	備　　考
4-1	289885	ｷﾔﾌﾞﾚﾀｱｾﾝﾌﾞﾘ	1	2 ～ 15 ﾌｸﾑ
4-2	274472	ﾎﾟﾝﾌﾟﾎﾞﾃﾞｲ	1	
4-3	262991	ﾊﾟｰｼﾞﾎﾞﾃﾞｲ	1	
4-4	262992	ﾎﾟﾝﾌﾟｶﾊﾞｰ	1	
4-5	261874	ﾌﾟﾗｲﾏ	1	
4-6	283905	ﾀﾞｲﾔﾌﾗﾑ	1	
4-7	262993	ｶﾞｽｹｯﾄ	1	
4-8	262994	ﾀﾞｲﾔﾌﾗﾑ	1	
4-9	282576	ｶﾞｽｹｯﾄ	1	
4-10	285030	ｼﾞｴｯﾄ	1	
4-11	261871	O ﾘﾝｸﾞ	1	
4-12	261876	ﾘﾝｸﾞ	1	
4-13	261658	ｽｲﾍﾞﾙ	1	
4-14	264682	ｽｸﾘｭ	2	
4-15	262996	ｽｸﾘｭ	4	
4-16	261864	ｶﾞｽｹｯﾄ	1	
4-17	264691	O ﾘﾝｸﾞ	1	
4-18	279011	ｸﾘｰﾅｱｾﾝﾌﾞﾘ	1	19 ～ 21 ﾌｸﾑ
4-19	266433	ｹｰｽｱｾﾝﾌﾞﾘ	1	
4-20	264695	ｴﾚﾒﾝﾄ	1	
4-21	278761	ｸﾘｰﾅｶﾊﾞｰ	1	
4-22	269834	ﾅﾍﾞｺﾈｼﾞ(+)WSW	2	M5X60WSW
4-23	273515	ﾀﾝｸｱｾﾝﾌﾞﾘ	1	24 ～ 34 ﾌｸﾑ
4-24	273516	ﾌｭｰｴﾙﾀﾝｸ	1	
4-25	275306	ﾀﾝｸｷｬｯﾌﾟｱｾﾝﾌﾞﾘ	1	26 ﾌｸﾑ
4-26	274875	ﾊﾟｯｷﾝ	1	
4-27	261696	ﾌﾞﾘｰｻﾞｸﾐﾀﾃ	1	
4-28	265752	ﾈﾝﾘﾖｳﾊﾟｲﾌﾟｱｾﾝﾌﾞﾘ	1	29 ～ 34 ﾌｸﾑ
4-29	264031	ﾊﾟｲﾌﾟｸﾐﾀﾃ	1	30 ～ 32 ﾌｸﾑ
4-30	261115	ｸﾞﾛﾒｯﾄ	1	
4-31	261690	ﾈﾝﾘﾖｳﾊﾟｲﾌﾟ	1	160L
4-32	263038	ｵｰﾊﾞﾌﾛｰﾊﾟｲﾌﾟ	1	
4-33	277887	ﾌｲﾙﾀｱｾﾝﾌﾞﾘ	1	
4-34	261117	ｸﾘｯﾌﾟ	1	
4-35	269828	ﾅﾍﾞｺﾈｼﾞ(+)W	2	M5X16W
4-36	281208	ﾅﾍﾞｺﾈｼﾞ(+)W	1	M5X16W ﾒｯｸ
4-37	281007	ﾗﾍﾞﾙ	1	ﾁﾖｰｸ ｶｲ _ ﾍｲ

AK-2000W
5. 付属品

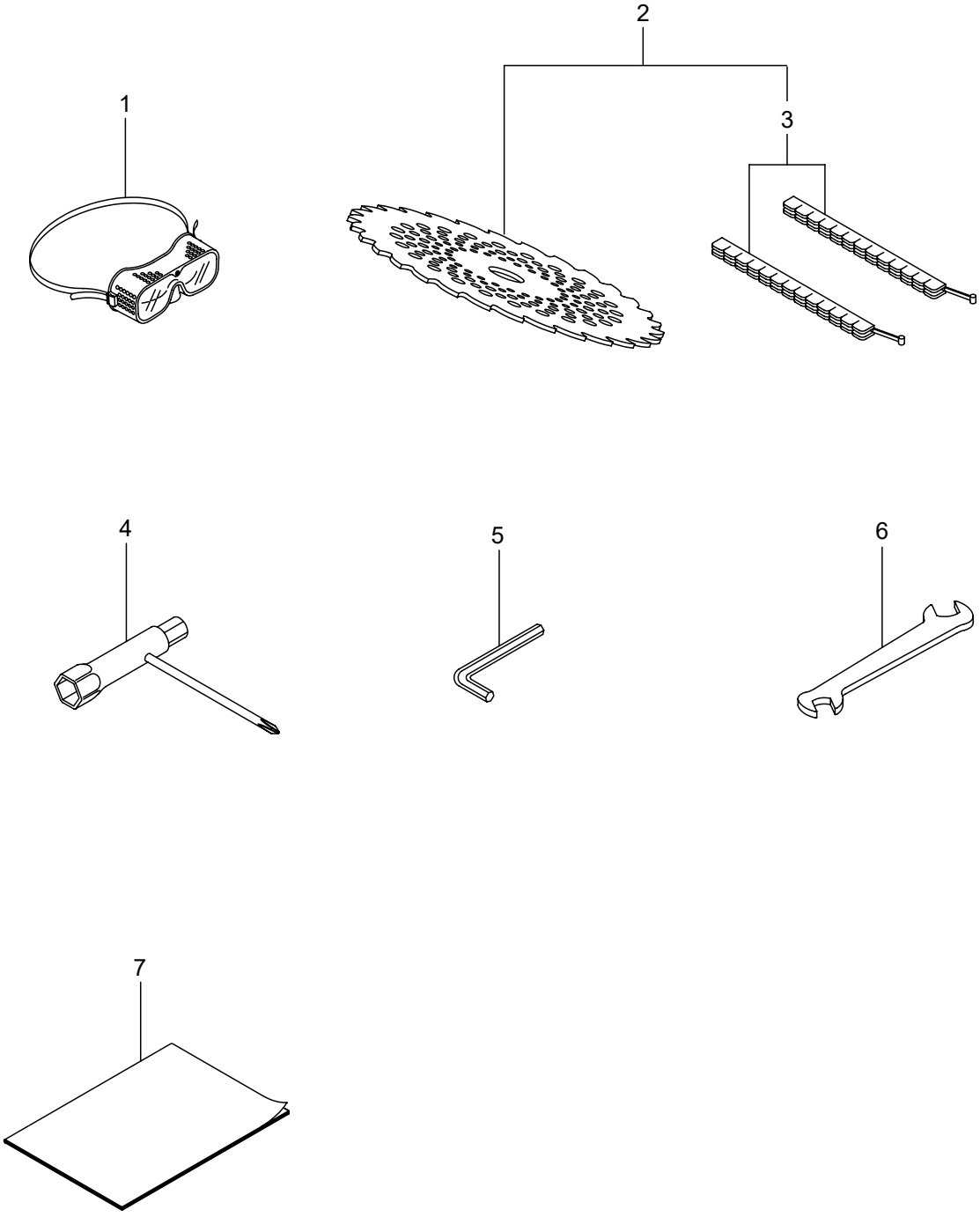

見出番号	部品番号	部　品　名　称	個数	備　　考
5-1	221460	ﾎｺﾞﾒｶﾞﾈ	1	
5-2	227514	ﾁﾂﾌﾟｿｰ9	1	3 ﾌｸﾑ
5-3	220534	ｶﾘﾊｶﾊﾞｰ	1	
5-4	210418	ｺﾝﾋﾞﾎﾞﾂｸｽｽﾊﾟﾅ	1	
5-5	219432	6 ｶｸﾎﾞｳｽﾊﾟﾅ	1	ﾆﾒﾝﾊﾊﾞ 4
5-6	022865	ﾘﾖｳｸﾞﾁｽﾊﾟﾅ	1	8X10
5-7	243826	ﾄﾘｱﾂｶｲｾﾂﾒｲｼﾖ	1	

ASB 株式会社 麻場
本社／〒381-8530 長野市北長池1443-2
TEL：026-244-1317
URL：https://www.asaba-mfg.com